Las leyes y los códigos de construcción y seguridad que rigen el diseño y uso de los productos de Kawneer, tales como entradas acristaladas, ventanas y muros cortina, varían en gran manera. Kawneer no controla la selección de configuraciones de productos, del hardware operativo ni de los materiales de acristalamiento y, por lo tanto, no asume responsabilidad alguna por los mismos.

Kawneer se reserva el derecho a cambiar el diseño sin previo aviso cuando lo considere necesario para mejorar los productos.

© 2015, Kawneer Company, Inc.

PIVOTES Y BISAGRAS.....2, 3
CERRADURAS Y PESTILLOS..... 4-7
BARRAS ANTIPÁNICO..... 8-14
CONTROL DE ACCESO..... 15-19
CIERRAPUERTAS..... 20-22
UMBRALES 23
MANIJAS 24

Los factores métricos de conversión (SI) se incluyen en todos los detalles como referencia. Los números entre paréntesis ( ) están en milímetros, a menos que se indique lo contrario.

Las siguientes unidades métricas (SI) se encuentran en esta información:

m: metro
cm: centímetro
mm: milímetro
s: segundo
Pa: pascal
MPa: megapascal

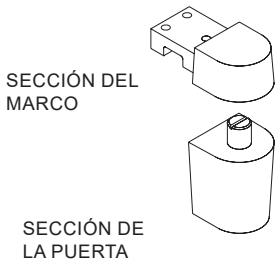

PIVOTE DESCENTRADO SUPERIOR

Descripción: Tanto la sección de la puerta como la del marco del conjunto del pivote son de aluminio fundido. La sección del marco tiene un rodamiento autolubricante Oilite de bronce de paredes gruesas que se encaja a presión. El pasador de acero inoxidable de la sección de la puerta complementa el conjunto de pivote. El pivote cumple con la certificación ANSI 156.4 Grado 1.

Instalación: La sección del marco se embute en el cabezal o el dintel y se fija con tornillos roscados en el bloque del pivote. El lugar en el que se fija el pivote aprovecha la fuerza en la unión del marco. La sección de la puerta tiene dos bujes que se engranan en la extrusión de la puerta para impedir que gire, y se fija con dos tornillos que atraviesan la placa de refuerzo para distribuir la carga. Gracias al pasador accionado por resorte, solo se necesita una persona para realizar la instalación con facilidad.

Acabado: El acabado estándar es un recubrimiento de polvo de poliéster termoendurecido que se aplica para combinar con los acabados anodizados de #17 Transparente, #40 Bronce y #29 Negro. Hay otros acabados disponibles por solicitud. Comuníquese con la fábrica.

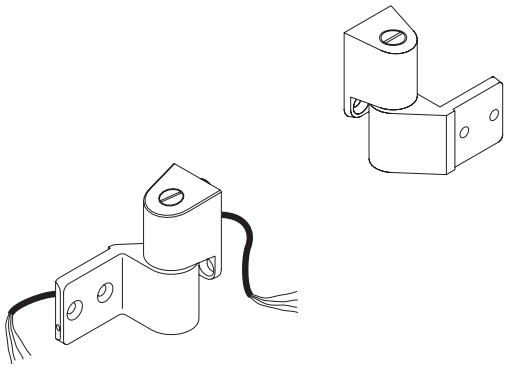

Versión EL OPCIONAL para instalaciones de control de acceso.

PIVOTE INTERMEDIO ESTÁNDAR

Descripción: El pivote fundido en aluminio es ajustable y con alta capacidad de carga, con el beneficio adicional de que se puede instalar en el lado izquierdo o el derecho. La sección de la puerta se instala en la superficie con dos tornillos y bujes integrales de interbloqueo que resisten la carga de rotación y de empuje. La sección del marco se embute en el marco y se fija con dos tornillos. El pasador es de acero inoxidable y viene dentro de un rodamiento autolubricante Oilite de paredes gruesas. También está disponible en el modelo de transferencia eléctrica. El pivote cumple con la certificación ANSI 156.4 Grado 1.

Instalación: El pivote se usa junto con los pivotes descentrados superiores e inferiores para lograr una mayor resistencia y mejor alineación entre la puerta y el marco. Se recomienda usar el pivote en puertas que se sometan a un alto tráfico o de más de 7' 6" (2,286) de altura.

(No sirve para reemplazar el pivote superior).

Acabado: El acabado estándar es un recubrimiento de polvo de poliéster termoendurecido que se aplica para combinar con los acabados anodizados de #17 Transparente, #40 Bronce y #29 Negro. Hay otros acabados disponibles por solicitud. Comuníquese con la fábrica.

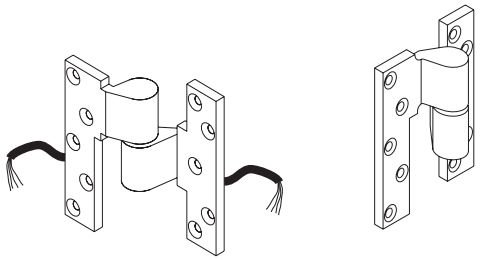

Versión EL OPCIONAL para instalaciones de control de acceso.

PIVOTE DESCENTRADO INTERMEDIO OPCIONAL

Descripción: Este pivote de aluminio se embute por completo en la puerta y el marco y tiene un desvío de ¾ de pulgada (19.1) de la cara de la puerta. El rodamiento de empuje es resistente a la corrosión y autolubricante. El pivote cumple con la certificación ANSI/BHMA 156.4 Grado 1.

Instalación: El pivote se usa junto con los pivotes descentrados superiores e inferiores para lograr una mayor resistencia y mejor alineación entre la puerta y el marco. Se recomienda usar el pivote en puertas que se sometan a un alto tráfico o de más de 7' 6" (2,286) de altura.

Acabado: Se aplica un acabado epoxi al horno para que combine con los acabados anodizados de #17 Transparente y #40 Bronce.

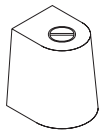

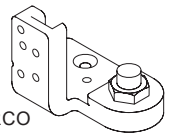

SECCIÓN DEL MARCO CON UMBRAL

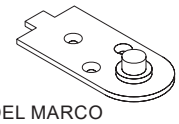

SECCIÓN DEL MARCO SIN UMBRAL

PIVOTE DESCENTRADO INFERIOR

Descripción: Sección de la puerta: es de aluminio fundido. Se sostiene con un perno que atraviesa una placa de refuerzo chapada de acero y la extrusión del montante de la puerta y se enrosca en el bloque del pivote. En el canal de un rodamiento de esferas se aloja el pasador del pivote. La sección de la puerta tiene un ajuste vertical del tornillo para que haya un espacio adecuado en la puerta, el marco y el umbral. El pivote cumple con la certificación ANSI 156.4 Grado 1.

Sección del marco: (con umbral) la base del pivote es de aluminio fundido con un pasador de acero. La sección del pivote se vuelve parte integral del marco de la puerta y une con firmeza el marco y el umbral al suelo.

Sección del piso: (sin umbral) la placa del pivote es de acero con un pasador de acero inoxidable remachado. La placa se fija directamente al suelo en tres puntos.

Instalación: El pivote descentrado inferior se usa junto el pivote descentrado superior e intermedio opcional. La sección del marco se usa con umbral. En puertas de interiores o vestíbulos que no necesitan umbral, se usa la sección que se instala en el suelo. La sección de la puerta viene con un ajuste vertical en las dos secciones del pivote.

Acabado: El acabado estándar es un recubrimiento de polvo de poliéster termoendurecido que se aplica para combinar con los acabados anodizados de #17 Transparente, #40 Bronce y #29 Negro. Hay otros acabados disponibles por solicitud. Comuníquese con la fábrica. La sección de la puerta es de un acabado transparente que combina con el umbral o el acero inoxidable de las puertas sin umbral.

Las leyes y los códigos de construcción y seguridad que rigen el diseño y uso de los productos de Kawneer, tales como entradas acristaladas, ventanas y muros cortina, varían en gran manera. Kawneer no controla la selección de configuraciones de productos, del hardware operativo ni de los materiales de acristalamiento y, por lo tanto, no asume responsabilidad alguna por los mismos.

Kawneer se reserva el derecho a cambiar el diseño sin previo aviso cuando lo considere necesario para mejorar los productos.

© 2015, Kawneer Company, Inc.

Las leyes y los códigos de construcción y seguridad que rigen el diseño y uso de los productos de Kawneer, tales como entradas acristaladas, ventanas y muros cortina, varían en gran manera. Kawneer no controla la selección de configuraciones de productos, del hardware operativo ni de los materiales de acristalamiento y, por lo tanto, no asume responsabilidad alguna por los mismos.

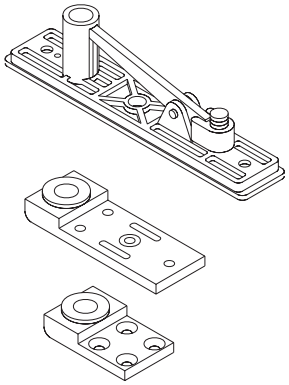

PIVOTE CENTRAL SUPERIOR

Descripción: (Sección del marco) La sección del marco de la bisagra pivotante es de aluminio fundido con un pasador de acero endurecido. El pasador se puede ajustar para lograr una mayor extensión a través del dintel o el cabezal. (Sección de la puerta) Las dos secciones del pivote de la puerta son de aluminio maquinado con rodamientos autolubricantes Oilite de bronce. Las secciones del pivote centrado superior están ocultas.

Instalación: El conjunto de pivote se usa en puertas instaladas en pivote centrado con brazos de cierre de piso. La sección ajustable de la puerta de montante angosto 190 brinda la posibilidad de un solo ajuste. Las dimensiones son de 3" (76.2) de largo, 1-7/16" (36.5) de ancho y 1/2" (12.7) en el punto más grueso. La sección del pivote de las puertas de montante mediano 350 y ancho 500 no se puede ajustar. Las dimensiones son de 2-3/8" (60.3) de largo, 1-7/16" (36.5) de ancho y 1/2" (12.7) en el punto más grueso.

Acabado: La *sección del marco* es de aluminio fundido natural con una placa de revestimiento que combina con el color del marco. La *sección maquinada de la puerta* es de acabado laminado.

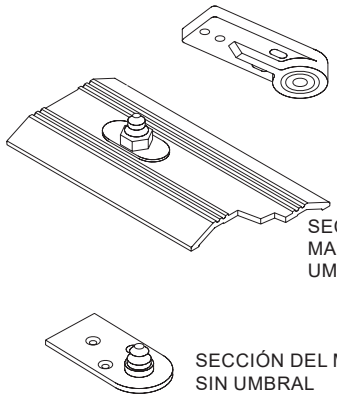

PIVOTE CENTRAL INFERIOR

Descripción: El pivote central de bajo perfil que se usa con umbral viene con un pasador ajustable de acero inoxidable que se instala y asegura en el umbral. El pivote central que se usa sin umbral viene con un pasador de acero inoxidable que se encaja a presión en una placa de acero inoxidable. La sección de la puerta se compone de un rodamiento de rodillos que se encaja a presión en un bloque de aluminio fundido.

Instalación: Las dos secciones del pivote, con o sin umbral, se usan en puertas con cierre de cierrapuertas superior oculto. En las puertas de entrada con umbral, el pivote se ancla de manera segura en el umbral. La sección del marco se puede ajustar según el espacio adecuado de la puerta y el marco. La sección del marco que se usa en puertas sin umbral se fija directamente al piso. Cuando no se usa un umbral, la altura se ajusta con calzas en el bloque del pivote. El bloque de pivote de la puerta se instala de manera segura en el alma del travesaño inferior.

Acabado: El acabado estándar de todas las secciones del pivote central inferior es laminado.

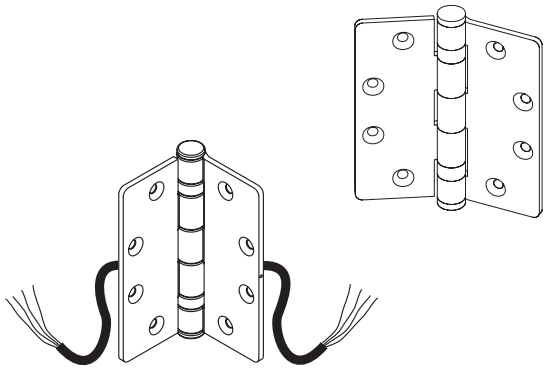

Versión EL OPCIONAL para instalaciones de control de acceso.

BISAGRA PLANA

Descripción: Bisagra de acero inoxidable serie 300 de calidad comercial con cinco puntos de articulación en las chapas y estructura de dos rodamientos de esferas. El cuerpo de la bisagra se cierra con tacos en las puntas e incluye un pasador no removible. La bisagra es plana de plantilla estándar y radio angular de 4-1/2" x 4" (114.3 x 101.6). El grosor de la chapa es de 0.134 pulgadas (3.4). También está disponible en el modelo de transferencia eléctrica.

Instalación: La bisagra plana se embute por completo en el montante y la jamba del marco correspondientes. Las placas de refuerzo se colocan en la jamba del marco y en el montante de la bisagra y se fijan con tornillos. Se sugiere usar una bisagra plana intermedia (de 1 1/2 por chapa) en puertas de zonas de alto tráfico o de más de 7' 6" (2,286) de altura.

Acabado: Las bisagras se pintan con pintura en polvo para que combinen con el acabado de la puerta.

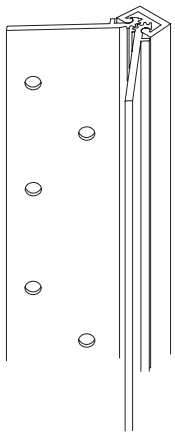

BISAGRA CONTINUA

Descripción: Las bisagras de engranaje continuas de aluminio son una solución duradera para las puertas de alto tráfico y alto impacto. Estas bisagras se extienden por toda la longitud de la puerta y el marco. Los dos engranajes centrales forman una unión giratoria y el peso de la puerta se soporta y amortigua mediante rodamientos plásticos separados de manera uniforme a lo largo de todas las hojas de interbloqueo.

Instalación: La bisagra de engranaje continua es adecuada para áreas de alto tráfico y alto impacto. Se instala en la superficie del marco y del montante de la puerta. Los elementos de sujeción se intercalan a aproximadamente 6" (152.4 mm) desde el centro. Es compatible con puertas de entrada estándar y térmicas Heavy Wall®, Tuffline®, Flushline® e Insulclad®.

Acabado: Disponible en acabados anodizados #17 Transparente, #29 Negro y #40 Bronce oscuro. La pintura de los acabados está disponible de manera personalizada.

Kawneer se reserva el derecho a cambiar el diseño sin previo aviso cuando lo considere necesario para mejorar los productos.
© 2015, Kawneer Company, Inc.

CERRADURA ANTIRROBO MS-1850 DE ADAMS RITE

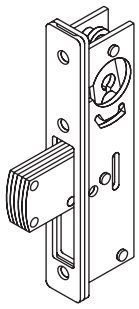

Descripción: Esta cerradura incluye una placa frontal de aluminio y cinco pernos de acero laminados con tiro estándar de 1-3/8" (34.9). En condiciones especiales, hay disponible un tiro de 13/16" (20.5). Las partes vulnerables de la cerradura están diseñadas para resistir los ataques con sierras. La cerradura admite cualquier cilindro de embutir estándar de 1-5/32" (29.4) o cerrojo mariposa (con leva MS). La entrada de la cerradura (línea central de la placa frontal a la línea central del cilindro) es de 1-1/8" (28.6) en todas las puertas.

Instalación: La cerradura estándar se usa en la hoja activa de puertas dobles o sencillas. Puede convertirse en una cerradura de dos o tres puntos.

ADAMS RITE MS-1850-050

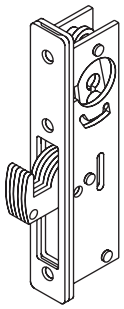

Descripción: Todas las características y componentes, excepto por el pestillo de gancho, son iguales que los de la cerradura antirrobo MS 1850. La fabricación del pestillo es la misma, pero tiene forma de gancho para ofrecer mayor seguridad contra los intentos de apertura forzada.

Instalación: Esta cerradura de pestillo de gancho es la opción recomendada para lograr mayor seguridad en las puertas dobles. Cuando sale el pestillo, se engancha en la muesca de la placa de impacto de la hoja inactiva y resiste a los intentos de apertura forzada o de desprender los montantes de puertas. Las puertas dobles incluyen la muesca de placa de impacto adecuada cuando se especifica la cerradura de pestillo de gancho.

CERRADURAS DE 2 Y 3 PUNTOS

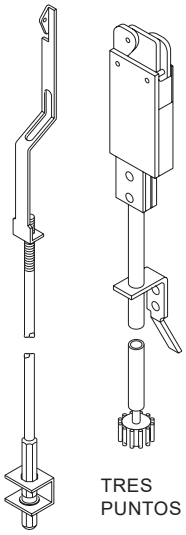

Dos puntos: Además del punto de la cerradura antirrobo MS 1850, se puede obtener una mayor seguridad en las puertas dobles con un pestillo para umbral. Al girar la llave con normalidad, un pestillo hexagonal de acero endurecido baja en el umbral para tener otro punto de bloqueo.

Tres puntos: El tercer punto de bloqueo se logra al agregar un pestillo para cabezal a la cerradura MS anterior y el pestillo de umbral. El pestillo para cabezal se coloca en el montante superior de la hoja inactiva. El tiro del pestillo MS en la muesca de la placa de impacto de la hoja inactiva activa el enganche el pestillo del cabezal.

SISTEMA DE CIERRE KAWNEER CONTROLLER®

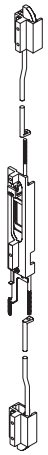

Ahora es posible el CONTROL TOTAL de las puertas de entrada dobles. El sistema DE CONTROL brinda la posibilidad de salir sin problema por las dos hojas de la puerta con un desbloqueo de una sola etapa, pero con la comodidad de un bloqueo de dos etapas.

LA SEGURIDAD PERSONAL es una consideración importante cuando se seleccionan los accesorios para las puertas de entrada. Si una puerta con pestillos embutidos no está totalmente asegurada, la seguridad personal se puede ver comprometida en situaciones de emergencia. Este es uno de los motivos por los que los códigos de construcción prohíben los pestillos de embutir manuales*.

LA SEGURIDAD de la puerta de entrada se mejora mediante una cerradura de tres puntos que usa el mecanismo de CONTROL junto con una cerradura Adams Rite de máxima seguridad. El bloqueo de los pestillos embutidos pone en riesgo la seguridad, pues las hojas de la puerta pueden abatirse y permitir el acceso a las palancas de liberación del perno embutido. A diferencia de los pestillos embutidos, el SISTEMA DE CONTROL se traba de forma manual con el acceso a través del recorte de la placa de impacto de la cerradura M.S. Luego se asegura mediante el tiro de 1-3/8" (34.9) de cinco pernos de acero laminado de la cerradura M.S.

EL BLOQUEO DE DOS ETAPAS facilita la operación a diferencia de las cerraduras estándar de tres puntos. El SISTEMA DE CONTROL permite una alineación fácil de la hoja inactiva de la puerta y el engranaje normal de la cerradura M.S.

EL DESBLOQUEO DE UNA SOLA ETAPA se logra al girar la llave que retrae el pestillo de la cerradura M.S. El mecanismo de CONTROL se libera y permite abatir las dos hojas de la puerta.

INSTALACIÓN: En puertas dobles donde no se necesitan barras antipánico y los códigos de construcción* prohíben los pestillos de embutir manuales.
Los requisitos estrictos deacceso forzado del condado de Dade obligan el uso de un CONTROLADOR DE AF, que incluye barras de refuerzo.

*

Los siguientes códigos de construcción, con algunos requisitos, prohíben el uso de pestillos de embutir manuales en puertas de salida que se necesiten para manejar el volumen de ocupantes del edificio.
Código Uniforme de Construcción: Conferencia Internacional de Autoridades de Construcción
(ICBO)
Código Estándar de Construcción: Southern Building Code Congress International, Inc. (SBCCI)
Código de Construcción Básico: Building Officials and Code Administrators, Inc.
(BOCA).

PESTILLO EMBUTIDO DE KAWNEER

Descripción: Las puertas dobles estándar incluyen pestillos de embutir arriba y abajo en la hoja inactiva. Los pestillos de embutir ofrecen dos puntos de “bloqueo" en la hoja inactiva además de la hoja activa, que se bloquea en la hoja inactiva. Se instalan a ras en la saliente del montante de la puerta y combinan con los acabados.

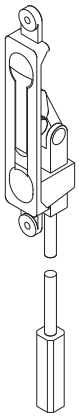

Las leyes y los códigos de construcción y seguridad que rigen el diseño y uso de los productos de Kawneer, tales como entradas acristaladas, ventanas y muros cortina, varían en gran manera. Kawneer no controla la selección de configuraciones de productos, del hardware operativo ni de los materiales de acristalamiento y, por lo tanto, no asume responsabilidad alguna por los mismos.

Kawneer se reserva el derecho a cambiar el diseño sin previo aviso cuando lo considere necesario para mejorar los productos.

© 2015, Kawneer Company, Inc.

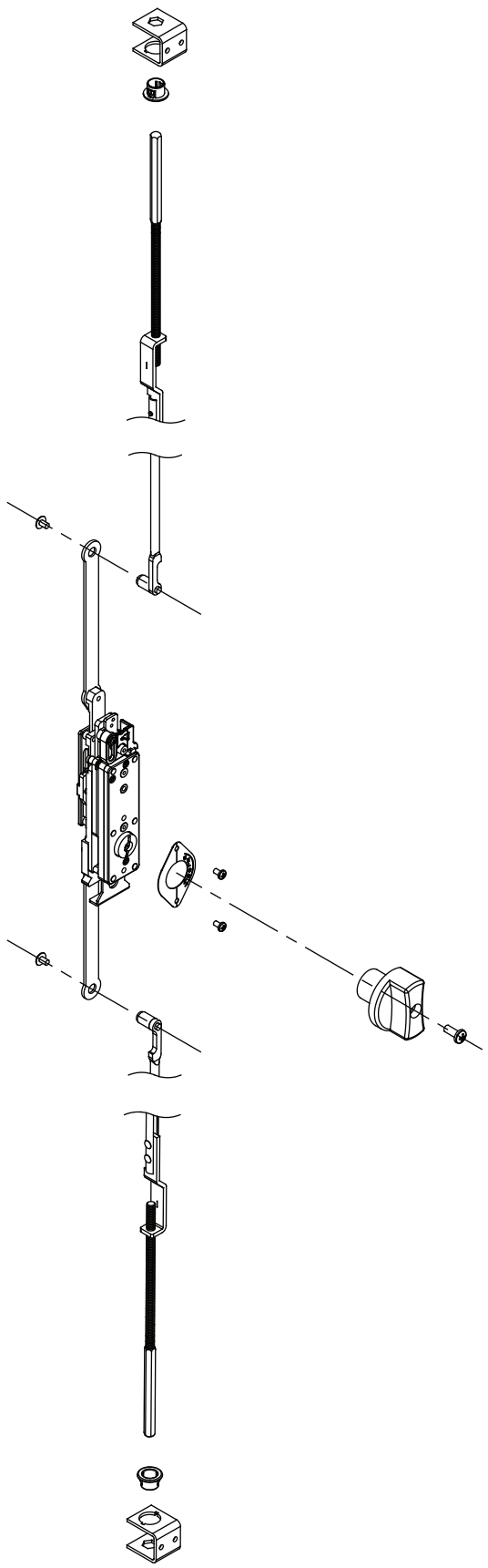

MS 2180 DE ADAMS RITE
PESTILLO EMBUTIDO DE DOS PUNTOS

Descripción: El pestillo embutido de autoliberación y dos puntos se usa en la hoja inactiva de las puertas dobles en lugar de los pestillos de embutir manuales de palanca. Con un giro se asegura la puerta inactiva en su posición. La cerradura antirrobo MS® pivotante de la hoja activa asegura toda la apertura. La acción de bloqueo de la cerradura antirrobo MS® activa internamente el mecanismo MS 2180 de tal manera que, cuando la cerradura MS® se retraiga, se libere la apertura total con una sola operación. La serie MS 2180 funciona con las cerraduras antirrobo de las series MS 1850 y MS 1950.

Instalación: Solo se puede usar en puertas dobles. La cerradura MS 2180 no se debe usar como un mecanismo independiente de bloqueo. Es ideal para áreas de tráfico medio a pesado y está disponible en la puerta 350/500 IR.

Acabado: Transparente, bronce oscuro y anodizado negro.

Las leyes y los códigos de construcción y seguridad que rigen el diseño y uso de los productos de Kawneer, tales como entradas acristaladas, ventanas y muros cortina, varían en gran manera. Kawneer no controla la selección de configuraciones de productos, del hardware operativo ni de los materiales de acristalamiento y, por lo tanto, no asume responsabilidad alguna por los mismos.

Kawneer se reserva el derecho a cambiar el diseño sin previo aviso cuando lo considere necesario para mejorar los productos.

© 2015, Kawneer Company, Inc.

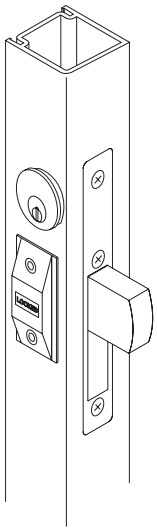

INDICADOR DE SALIDA

Descripción: El embellecedor del indicador de aleación de zinc es de 1-3/8" (34.9) x 2-5/8" (66.7) y una saliente de 3/8" (9.5) desde la parte frontal de la puerta. Su acabado es de pintura epoxi plateada y esmalte transparente. El letrero viene con letras negras sobre un fondo de aluminio.

Instalación: Este dispositivo tiene la opción de usarse con la cerradura antirrobo (MS 1850) o de pestillo de gancho (MS 1850-050) para indicar la posición del gancho: abierto o cerrado. Conforme a algunos códigos de seguridad de construcción locales, el dispositivo se puede usar con una cerradura antirrobo en lugar de una barra antipánico.

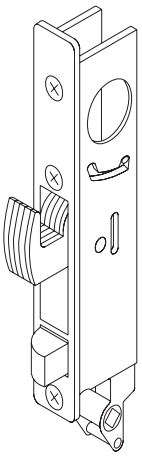

MS+1890 DE ADAMS RITE COMBINACIÓN DE CERRADURA ANTIRROBO Y PESTILLO

Descripción: La cerradura viene con dos puntos de bloqueo en una sola carcasa. La sección del pestillo de gancho superior se activa o sale con el giro de una llave de cilindro. La sección del pestillo inferior se activa mediante una palanca o aleta de resorte. El pestillo de gancho resiste a los ataques con sierra o los intentos de apertura forzada. Se necesita un cilindro estándar de 1-5/32" (29.4) de diámetro y una cerradura de leva MS. La manija estándar 4565 de 1-1/2" (38.1) de longitud se usa con la cerradura de pestillo. La aleta del pestillo 4590 que se describe abajo también se puede usar con la cerradura de pestillo.

Instalación: Ofrece la seguridad de una cerradura antirrobo en las horas de la noche y un control selectivo del tráfico durante o después del horario de trabajo. Los dos puntos de bloqueo se pueden retraer para permitir el flujo de tráfico libre. Al retraer el pestillo de gancho y activar la cerradura de pestillo, se permitirá el tráfico de salida solamente. El dispositivo se puede instalar puertas sencillas o dobles.

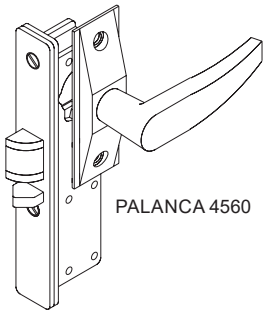

PALANCA 4560

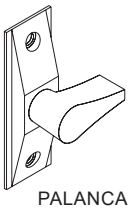

PALANCA 4565

CERRADURA DE PESTILLO 4510 DE ADAMS RITE

Descripción: La operación de la llave del cilindro desde el exterior o de la palanca manual interior retrae el pestillo activado por resorte. La desactivación o retención se logra al girar la llave del cilindro en sentido contrario. Un pestillo auxilia bloquea la cerradura e impide que se pueda abrir con una tarjeta o un cuchillo. La manija 4560 de 3-1/2" (88.9) es estándar. Se puede usar una manija 4565 opcional de 1-1/2" (38.1) o una aleta de pestillo 4590. La entrada de la cerradura es de 1-1/8" en todas las puertas.

Instalación: Este dispositivo ofrece la flexibilidad de controlar el tráfico durante y después del horario de trabajo. El dispositivo se puede retener o retraer para permitir el flujo libre de tráfico durante el horario de trabajo o bloquearse desde el exterior en las noches. Cuando está bloqueado, se puede salir del edificio bajando la palanca. El cerrojo de pestillo no ofrece la seguridad de las cerraduras antirrobo porque el tiro es más corto.

4590 DE ADAMS RITE DISPOSITIVO DE PALETA DEL PESTILLO

Descripción: El embellecedor tiene una altura de 4" (101.6) y un ancho de 1-11/32" (34.1). El ancho total de la aleta y la carcasa es de 5-7/16" (137.9). La saliente neutral de la aleta de la parte frontal de la puerta es de 2-5/16" (58.6).

Instalación: Se debe usar con el pestillo 4510 o con la cerradura y pestillo MS+1890. La puerta de entrada con pestillo se puede abrir empujando o halando la aleta en la dirección en que se abate la puerta.

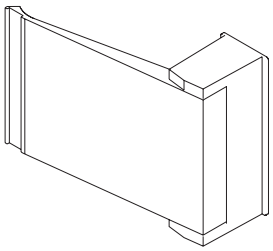

PLACAS DE IMPACTO ESTÁNDAR DE ADAMS RITE

Descripción/Instalación: En la jamba se instala una placa de impacto plana para puertas instaladas en bisagra plana de acción sencilla o en pivote descentrado. La placa de impacto de reborde prolongado se instala en la jamba de puertas de acción sencilla instaladas en pivote centrado. Las puertas dobles necesitan una placa de impacto redondeada instalada en el montante de la hoja activa. Las placas de impacto son de acero inoxidable pulido satinado.

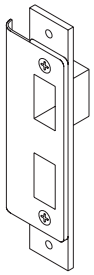

REBORDE LARGO

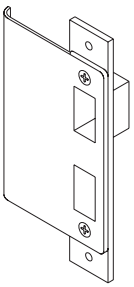

PLANA

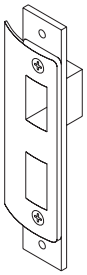

REDONDEADA

7130 DE ADAMS RITE ABREPUERTAS ELÉCTRICO

Descripción/Instalación: El abrepuertas eléctrico de la serie 7130 está diseñado para usarse con la cerradura de pestillo 4510 y permitir el control remoto del tráfico y la puerta. Funciona con CA de 24 V o CC de 12 V y tiene la certificación UL. Para lograr un funcionamiento adecuado se debe especificar la función prevista, intermitente (estándar) o continua. Se puede instalar en jamba si la puerta es sencilla o en la hoja inactiva si la puerta es doble.

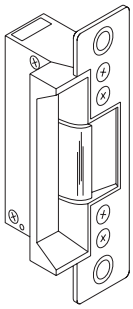

c UL US LISTED

Las leyes y los códigos de construcción y seguridad que rigen el diseño y uso de los productos de Kawneer, tales como entradas acristaladas, ventanas y muros cortina, varían en gran manera. Kawneer no controla la selección de configuraciones de productos, del hardware operativo ni de los materiales de acristalamiento y, por lo tanto, no asume responsabilidad alguna por los mismos.

Kawneer se reserva el derecho a cambiar el diseño sin previo aviso cuando lo considere necesario para mejorar los productos.

© 2015, Kawneer Company, Inc.

Las leyes y los códigos de construcción y seguridad que rigen el diseño y uso de los productos de Kawneer, tales como entradas acristaladas, ventanas y muros cortina, varían en gran manera. Kawneer no controla la selección de configuraciones de productos, del hardware operativo ni de los materiales de acristalamiento y, por lo tanto, no asume responsabilidad alguna por los mismos.

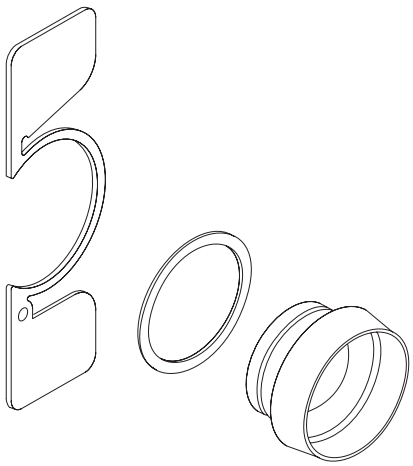

PROTECTOR DE CILINDRO

Descripción/Instalación: El protector de cilindro es un collarín creado para proteger el cilindro suave vulnerable. Es de acero endurecido y su forma cónica dificulta el agarre cuando se intenta abrir o torcer de manera forzada. El protector se mantiene en su lugar con una placa de retención de acero endurecido para ofrecer mayor seguridad. Para uso con cerraduras y pestillos MS 1850, 1850-050, +1890 o 4510 de Adams Rite.

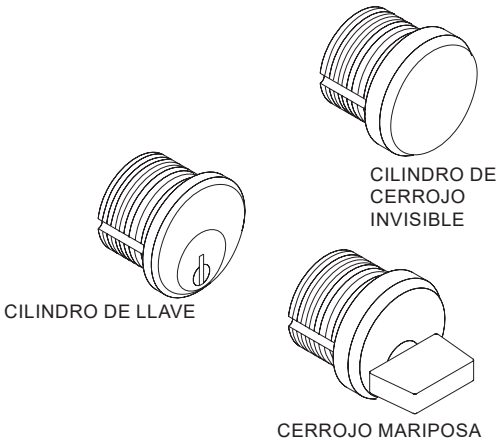

CILINDROS DE CERRADURA KAWNEER

Descripción: Los cilindros estándar de Kawneer son de embutición y de 5 pasadores con un diámetro de 1-5/32" (29.4). Como se muestra en la imagen, los cilindros funcionan con cerrojo de llave, mariposa o invisible. También hay disponibles cilindros de llave similares para satisfacer los diversos esquemas de llaves. Las tapas o la mariposa del cilindro tienen acabados que combinan con la puerta.

Kawneer se reserva el derecho a cambiar el diseño sin previo aviso cuando lo considere necesario para mejorar los productos.
© 2015, Kawneer Company, Inc.

BARRA ANTIPÁNICO OCULTA 1686 DE KAWNEER

Descripción: La barra antipánico oculta 1686 de Kawneer es exclusiva para los clientes de Kawneer. Esta barra antipánico tiene la certificación UL, está probada contra el impacto de huracanes y es un producto aprobado en Florida. El dispositivo viene con un ajuste de varilla sin la necesidad de retirar el panel. Al bajar la barra del interior, se retraen las varillas ocultas del dintel y el umbral, y permite la salida del edificio. Luego de cerrar, la varilla superior se libera, junto con la varilla inferior que se engancha en el umbral. De este modo, la puerta se vuelve a bloquear. Mediante la función rápida de retención en un solo punto en la carcasa, el dispositivo se desactiva y permite el flujo libre de tráfico. Las varillas verticales y los mecanismos de pestillos se ocultan en el montante vertical. Se necesita un cilindro embutido de 1-5/32" de diámetro y 5 pasadores con moldura.

Instalación: Se puede usar en puertas sencillas o dobles. Es adecuada para áreas de tráfico medio y pesado. Disponible en las puertas de entrada 190, 350 y 500, puertas 350/500 IR, 350/500 Heavy Wall®, 350/500 Heavy Wall® IR y puertas térmicas AA® 250/425.

Dimensiones: La línea central de la manija de barra hasta la parte inferior de la puerta es de 40" (1,016); altura de 3-3/16" (81); proyección de 2-3/4" (70) y proyección de 1-13/16" (46) cuando se retiene.

Acabado: Transparente y bronce oscuro.

Opciones:

Dispositivo de salida de barra oculta estándar 1686:

- Llave hexagonal mecánica y dispositivo de sujeción de cilindro disponible.

Versión MEL 1686:

- Dispositivo de sujeción de llave hexagonal mecánica y dispositivo de sujeción eléctrico disponible.
- No está disponible el dispositivo de sujeción de cilindro.El dogging de cilindros no está disponible.

La manija de ajuste de palanca exterior está disponible para ambas opciones.

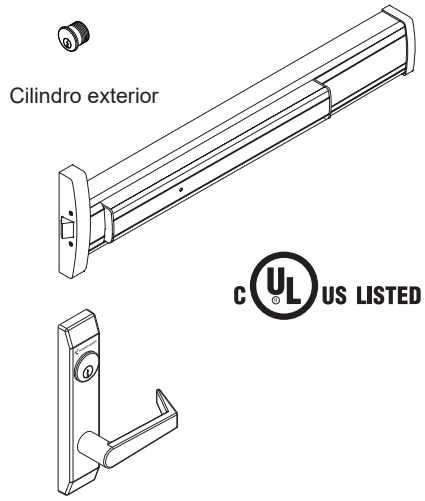

BARRA ANTIPÁNICO DE SOBREPONER 1786 DE KAWNEER

Descripción: La barra antipánico de sobreponer 1786 de Kawneer es exclusiva para los clientes de Kawneer. Esta barra antipánico tiene la certificación UL. Este dispositivo tiene las mismas características básicas que el dispositivo anterior de varilla vertical oculta. La diferencia radica en el mecanismo de accionamiento del pestillo. Un pestillo de 5/8" de tiro en el aro de la carcasa se engrana en una jamba de aluminio en la placa de impacto instalada en un montante removible. Al bajar la barra desde el interior, el pestillo se retrae y permite salir del edificio.

Instalación: Se puede usar en puertas sencillas o dobles. Es adecuada para áreas de tráfico medio y pesado. Disponible en las puertas de entrada estándar 190, 350 y 500, las puertas 350/500 Heavy Wall® y las puertas térmicas AA® 250/425.

Dimensiones: La línea central de la manija de barra hasta la parte inferior de la puerta es de 40" (1,016); altura de 3-3/16" (81); proyección de 2-3/4" (70) y proyección de 1-13/16" (46) cuando se retiene.

Acabado: Transparente y bronce oscuro.

Opcional:

- Versión 1786 MEL para instalaciones de control de acceso.
  (Llave hexagonal mecánica y retención de cilindro no disponibles)
- Retención de cilindro en lugar de retención con llave hexagonal.
- Manija de moldura de palanca exterior.

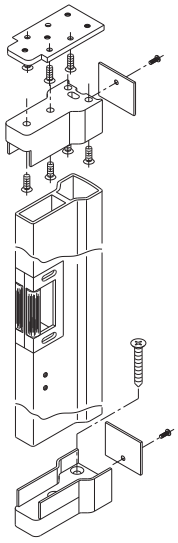

MONTANTE REMOVIBLE RM86

Descripción: Este montante removible se usa con la barra antipánico 1786 de Kawneer.

Instalación: Para usar en puertas dobles.

Acabado: #17 Transparente y #40 Bronce anodizado.

Las leyes y los códigos de construcción y seguridad que rigen el diseño y uso de los productos de Kawneer, tales como entradas acristaladas, ventanas y muros cortina, varían en gran manera. Kawneer no controla la selección de configuraciones de productos, del hardware operativo ni de los materiales de acristalamiento y, por lo tanto, no asume responsabilidad alguna por los mismos.

Kawneer se reserva el derecho a cambiar el diseño sin previo aviso cuando lo considere necesario para mejorar los productos.

© 2015, Kawneer Company, Inc.

Las leyes y los códigos de construcción y seguridad que rigen el diseño y uso de los productos de Kawneer, tales como entradas acristaladas, ventanas y muros cortina, varían en gran manera. Kawneer no controla la selección de configuraciones de productos, del hardware operativo ni de los materiales de acristalamiento y, por lo tanto, no asume responsabilidad alguna por los mismos.

Kawneer se reserva el derecho a cambiar el diseño sin previo aviso cuando lo considere necesario para mejorar los productos.

© 2015, Kawneer Company, Inc.

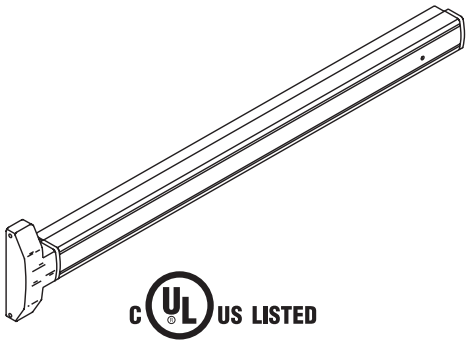

BARRA ANTIPÁNICO OCULTA 1690/HH1690 DE FALCON

Descripción: Esta barra antipánico permite salir del edificio sin usar una llave. Al bajar la barra desde el interior, se retrae la varilla inferior oculta desde el umbral y se libera el pestillo superior de la placa de impacto de barril instalada en el dintel. De esta manera, se puede salir del edificio. Luego de cerrar, el pestillo superior se vuelve a engranar en la placa de impacto y libera la varilla inferior para que se enganche en el umbral. De este modo, la puerta se vuelve a bloquear. Mediante la función rápida de retención en un solo punto en la carcasa, el dispositivo se desactiva y permite el flujo libre de tráfico. Las varillas verticales y los mecanismos de pestillos se ocultan en el montante vertical. Las cubiertas y tapas laterales son de aluminio fundido. Se necesita un cilindro de sobreponer de 1-5/32".

Instalación: Este dispositivo se puede usar en puertas sencillas o dobles. Es adecuada para áreas de tráfico medio y pesado.

Dimensiones: La línea central de la barra de empuje hasta la parte inferior de la puerta mide 40-5/8" (1,031.9);
Altura de 2-1/2" (63.5); proyección de 3-1/8" (79.4); proyección cuando está retenido de 2-3/8" (60.3).

Acabado: Transparente, bronce oscuro y aluminio negro.
La cubierta y tapas laterales están pintadas de negro.

Opcional: Versión EL para instalaciones de control de acceso.

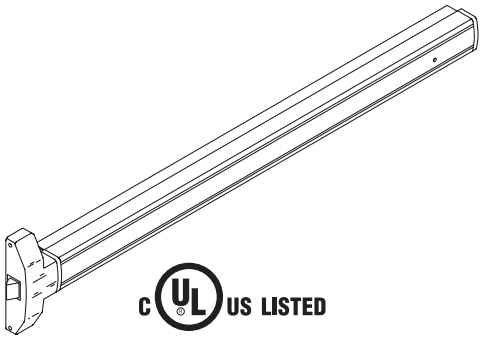

BARRA ANTIPÁNICO DE SOBREPONER 1790 DE FALCON

Descripción: Esta barra antipánico tiene las mismas características básicas que el dispositivo anterior de varilla vertical oculta. La diferencia radica en el mecanismo de accionamiento del pestillo. Un pestillo de 3/4" de tiro en el aro de la carcasa se engrana en una jamba de aluminio en la placa de impacto instalada en un montante removible. Al bajar la barra desde el interior, el pestillo se retrae y permite salir del edificio.

Instalación: Se puede usar en puertas sencillas o dobles. Las puertas sencillas necesitan una placa de impacto de aluminio instalada en la jamba de la cerradura. Se necesita un montante removible con placas de impacto integrales embutidas en las puertas dobles.

Dimensiones: La línea central de la barra de empuje hasta la parte inferior de la puerta mide 41-5/16" (1,049.3)
Altura de 2-1/2" (63.5); proyección de 3-1/8" (79.4); proyección cuando está retenido de 2-3/8" (60.3).

Acabado: Transparente, bronce oscuro y aluminio negro.
La cubierta y tapas laterales están pintadas de negro.

Opcional: Versión EL para instalaciones de control de acceso.

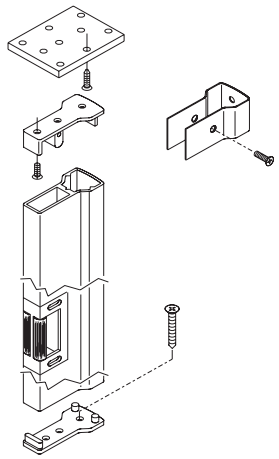

MONTANTE REMOVIBLE RM170

Descripción: Este montante removible se usa con la barra antipánico 1790 de Falcon. Cumple con los requisitos de la norma ANSI Grado 1.

Instalación: Para usar en puertas dobles.

Acabado: #17 Transparente #29 Negro y #40 Bronce anodizado.

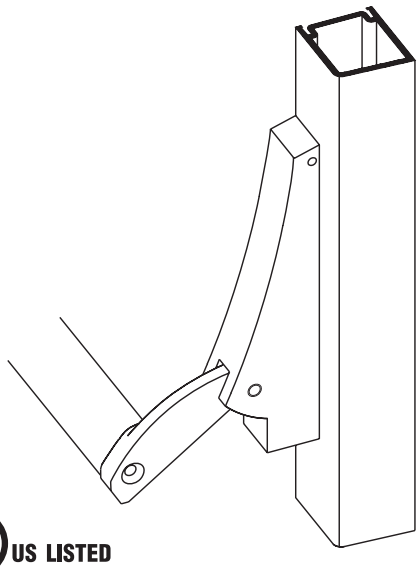

BARRA OCULTA 1990 DE FALCON

Descripción: Las varillas verticales de bloqueo y el mecanismo superior de pestillos se ocultan en el montante. Al bajar la barra antipánico, se retrae la varilla inferior desde el umbral y se libera el pestillo superior de la placa de impacto de barril instalada en el dintel o cabezal. Esta acción permite salir del edificio. Luego de cerrar, el pestillo se engancha de forma segura a la placa de impacto y libera el pestillo inferior para que se enganche en el umbral. Posteriormente, la puerta se bloquea desde el interior. Esta barra antipánico se puede desactivar o retener con la llave de cilindro o el tornillo Allen en la carcasa de la hoja activa. Las carcasas son de aluminio fundido con una barra antipánico de aluminio extruido. Se necesita un cilindro de sobreponer de 1-5/32" (29.4) de diámetro.

Dimensiones: La altura de la barra transversal (desde la parte inferior de la puerta) es de 37" (939.8). Proyección de la barra transversal: posición neutra 4-1/4" (108); posición baja 2-3/8" (60.3).

Instalaciones: La varilla vertical oculta elimina la obstrucción del montante removible en las puertas dobles. Al activar el dispositivo, se bloquea la puerta de entrada desde el exterior, aunque permite salir del edificio sin usar llave.

Acabado: #17 Transparente, #40 Bronce, #29 Negro. La barra antipánico está anodizada. Las cubiertas se pintan de un color que combine.

c UL US LISTED

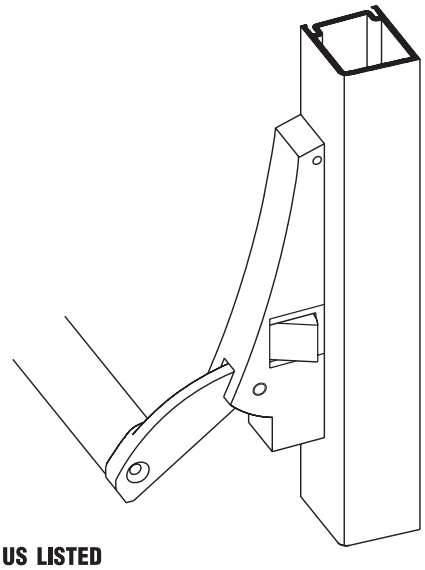

BARRA DE SOBREPONER 2090 DE FALCON

Descripción: El mecanismo de bloqueo se logra mediante un pestillo en el borde de la carcasa en la puerta activa que engancha a una placa de impacto con rodillo. Al bajar la barra antipánico, el dispositivo se desbloquea y permite la salida. El pestillo se vuelve a enganchar a la placa de impacto y se bloquea cuando la puerta se cierra. En puertas sencillas, la placa de impacto ajustable se instala en la jamba de la cerradura. La placa de impacto ajustable es parte integral del montante removible que se necesita en las puertas dobles. Esta barra antipánico se puede desactivar o retener con la llave de cilindro o la llave Allen. Los cilindros con llave similar son opcionales. Se necesita un cilindro de sobreponer estándar de 1-5/32" (29.4) de diámetro.

Dimensiones: Iguales a las de la barra antipánico oculta de esta página.

Instalaciones: Al bajar la barra antipánico se puede salir del edificio sin usar una llave. Al cerrar, la puerta se vuelve a bloquear y se segura desde el exterior. Las puertas dobles necesitan el montante removible de la ilustración. Se recomienda usar estabilizadores opcionales para montantes. Certificación U.L. (solo en instalaciones estándar).

Acabado: #17 Transparente, #40 Bronce, #29 Negro. La barra antipánico está anodizada. Las cubiertas se pintan de un color que combine.

c UL US LISTED

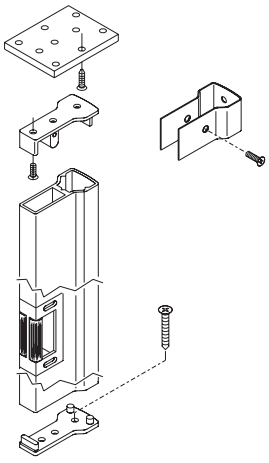

MONTANTE REMOVIBLE RM70

Descripción: Este montante removible se usa con la barra antipánico 2090 de Falcon. Cumple con los requisitos de la norma ANSI Grado 1.

Instalación: Para usar en puertas dobles.

Acabado: #17 Transparente #29 Negro y #40 Bronce anodizado.

Las leyes y los códigos de construcción y seguridad que rigen el diseño y uso de los productos de Kawneer, tales como entradas acristaladas, ventanas y muros cortina, varían en gran manera. Kawneer no controla la selección de configuraciones de productos, del hardware operativo ni de los materiales de acristalamiento y, por lo tanto, no asume responsabilidad alguna por los mismos.

Kawneer se reserva el derecho a cambiar el diseño sin previo aviso cuando lo considere necesario para mejorar los productos.

© 2015, Kawneer Company, Inc.

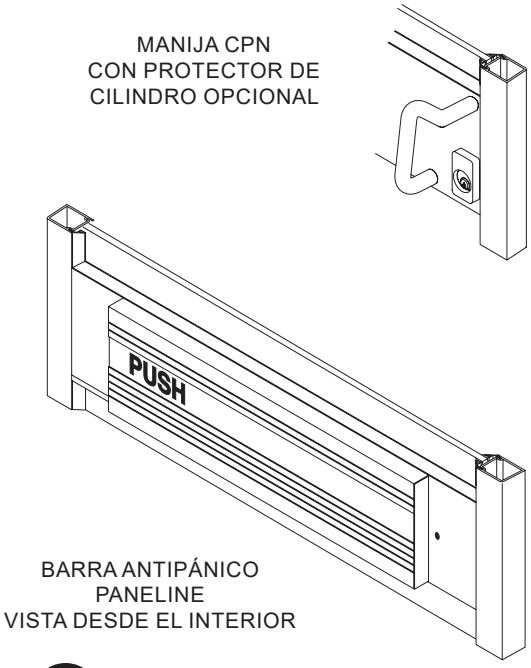

BARRA ANTIPÁNICO OCULTA PANELINE® DE KAWNEER

Diseño: Todos los elementos mecánicos de la barra Paneline están ocultos en el travesaño central. La puerta se libera al empujar la barra aproximadamente 1" (25.4) en dirección a la salida en cualquier parte. En la posición abierta de retención, el panel queda apoyado en el travesaño central. La banda de empuje embutida y la manija CPN son estándar. También está la opción de un protector de cilindro.

Descripción: El mecanismo de acción consiste en un panel de aluminio soportado por dos conjuntos de palanca accionados por resorte y simétricos que están unidos y se conectan a una palanca giratoria que se engancha a los pestillos de varilla del montante de la cerradura. El conjunto se monta en un chasis aparte y se instala en un travesaño central como una sola unidad y se suelda en el lugar a los montantes de la puerta. La cerradura de retención se opera mediante una llave hexagonal estándar. Los mecanismos de pestillos y las varillas verticales de bloqueo son las mismas que se describen en la barra antipánico 1990 estándar.

Dimensiones: El tamaño del panel es de 23-9/16" (454.02) por 8-1/4" (181.01). La altura desde la parte inferior de la puerta hasta la parte inferior del travesaño central es de 36-1/8" (917.5). Proyección: posición neutra 1-3/8" (34.9), posición baja 17/32" (13.5). Consulte la sección de puertas estándar para conocer las dimensiones y la información completas de los travesaños.

Instalación: Se usa con las puertas de entrada estándar 190, 350, 500 y las puertas de entrada 350/500 Tuffline®, 350/500 IR, 350/500 Heavy Wall® y Flushline® sencillas o dobles. Las funciones son las mismas que se describen en la barra antipánico 1990. También se puede usar con las puertas de entrada 350/500 IR y 350/500 Heavy Wall®.

Acabado: El acabado del travesaño central combina con la puerta. El panel está disponible en los acabados anodizados de Kawneer. La banda embutida del panel es negra con letras trasparentes en las puertas trasparentes, y de bronce claro con letras negras en las puertas de color bronce oscuro o negro. La manija de CPN está anodizada con acabados #14, #29 o #40.

Opcional: Versión MEL para instalaciones de control de acceso.

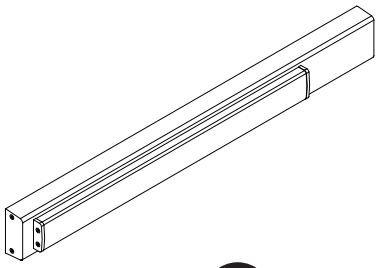

VARILLA VERTICAL OCULTA G86 DE ADAMS RITE

Descripción: Esta barra antipánico de empuje de bajo perfil tiene la certificación UL, ANSI Grado 1 y ha sido probada contra el impacto de huracanes. El dispositivo G86 se creó para usarse en puertas de montantes angostos, medianos y anchos. Gracias a que se puede instalar en el lado izquierdo o derecho, resulta una solución económica y flexible. El conjunto de pestillos superiores incluye un perno de proyección de acero inoxidable con un activador incorporado que bloquea la puerta de forma automática cuando se cierra. Desde el exterior, se opera mediante un cilindro embutido estándar con un bloque embellecedor.

Instalación: Se puede usar en puertas sencillas o dobles. Es ideal para áreas de tráfico medio a pesado y está disponible en las puertas de entrada 350/500 IR.

Dimensiones: La línea central de la manija de barra hasta la parte inferior de la puerta es de 41-11/16" (1,058.9); altura de 3-3/4" (95.3) y proyección de 2-1/2" (63.5).

Acabado: Transparente, bronce oscuro y anodizado negro.

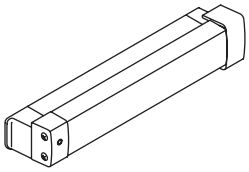

DISPOSITIVO EMBUTIDO 8400 DE ADAMS RITE

Descripción: Esta barra antipánico tiene la certificación UL y ANSI Grado 1. La serie 8400 se puede usar con la cerradura de pestillo de la serie 4900 de Adams Rite. Este dispositivo permite desbloquearse desde el exterior y retenerse mediante una llave de cilindro o desde el interior con una llave hexagonal en la barra de empuje.

Instalación: Se puede usar en puertas sencillas o dobles. Es adecuada para áreas de tráfico medio a pesado y está disponible en las puertas de entrada 190, 350, 500 estándar y en las puertas de entrada térmicas Insulclad® y AA® 250/425.

Dimensiones: La línea central de la manija de barra hasta la parte inferior de la puerta es de 40-13/16" (1,036.6); altura de 2-7/16" (61.9); proyección de 2-5/8" (66.7) y proyección de 1-5/8" (41.3) cuando se retiene.

Acabado: Transparente, bronce oscuro y anodizado negro.

Las leyes y los códigos de construcción y seguridad que rigen el diseño y uso de los productos de Kawneer, tales como entradas acristaladas, ventanas y muros cortina, varían en gran manera. Kawneer no controla la selección de configuraciones de productos, del hardware operativo ni de los materiales de acristalamiento y, por lo tanto, no asume responsabilidad alguna por los mismos.

Kawneer se reserva el derecho a cambiar el diseño sin previo aviso cuando lo considere necesario para mejorar los productos.

© 2015, Kawneer Company, Inc.

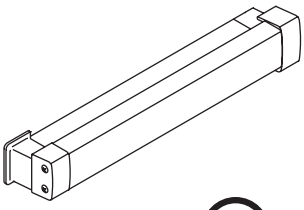

VARILLA VERTICAL OCULTA 8600 DE ADAMS RITE

Descripción: Esta barra antipánico de empuje tiene la certificación UL y ANSI Grado 1. El dispositivo 8600 se creó para usarse en puertas de montantes angostos, medianos y anchos. Gracias a que se puede instalar en el lado izquierdo o derecho, resulta una solución económica y flexible. El mecanismo de pestillo superior usa un perno superior giratorio que se bloquea alrededor de la placa de impacto del cabezal e interbloquea la puerta con el marco. Este dispositivo permite desbloquearse desde el exterior y retenerse mediante una llave de cilindro embutido o desde el interior con una llave hexagonal en la barra de empuje.

Instalación: Se puede usar en puertas sencillas o dobles. Es adecuada para áreas de tráfico medio a pesado y está disponible en las puertas de entrada 190, 350, 500 estándar y en las puertas de entrada térmicas Insulclad® y AA® 250/425.

Dimensiones: La línea central de la manija de barra hasta la parte inferior de la puerta es de 41-11/16" (1,058.9); altura de 2-7/16" (61.9); proyección de 2-5/8" (66.7) y proyección de 1-5/8" (41.3) cuando se retiene.

Acabado: Transparente, bronce oscuro y anodizado negro.

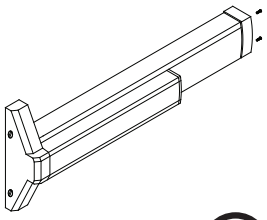

VARILLA VERTICAL OCULTA SERIE 9100 DE CALIBRE

Descripción: Esta barra antipánico de empuje de bajo perfil tiene la certificación UL, ANSI Grado 2 y ha sido probada contra el impacto de huracanes en cuanto a seguridad y condiciones de alto tráfico. Este dispositivo necesita una superficie de instalación de 2", es versátil y se puede usar en puertas de montante angosto, mediano y ancho. El dispositivo es de acción reversible y los pestillos de varilla superior e inferior de acero endurecido ofrecen un bloqueo seguro a prueba de manipulación. Este dispositivo permite desbloquearse desde el exterior y retenerse mediante una llave de cilindro embutido o desde el interior con una llave hexagonal en la barra de empuje.

Instalación: Se puede usar en puertas sencillas o dobles. Es ideal para áreas de tráfico medio y está disponible en la puerta 350/500 IR.

Dimensiones: La línea central de la manija de barra desde la parte inferior de la puerta es de 38-5/32" (969.2); altura de 3-1/4" (82.6) y proyección de 2-19/32" (65.9).

Acabado: Aluminio transparente y bronce oscuro.

Cilindro exterior

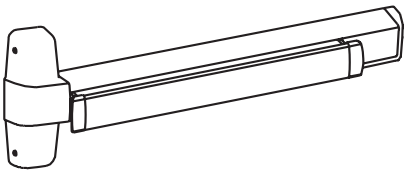

BARRA ANTIPÁNICO CON VARILLA OCULTA 9947/HH-KAW-9947 DE VON DUPRIN

Descripción: Esta barra antipánico tiene la certificación UL, está probada contra el impacto de huracanes y es un producto aprobado en Florida. Este dispositivo puede colocarse en el lado izquierdo o derecho y tiene una cubierta acanalada. Al bajar la barra desde el interior, los pestillos superior e inferior se liberan y permiten salir del edificio. Las varillas verticales y los mecanismos de pestillos se ocultan en los montantes verticales. Se necesitan placas de impacto en la parte superior e inferior. Mediante la función de retención en la carcasa, el dispositivo se desactiva y permite el flujo libre de tráfico.

Instalación: Se puede usar en puertas sencillas o dobles. Es adecuada para áreas de tráfico medio y alto. El modelo 9947 está disponible en las puertas térmicas de entrada 350T/500T Insulpour® , 360/560 Insulclad®, y AA®425. El modelo HH-KAW-9947 se utiliza para aplicaciones clasificadas para impactos y está disponible en las puertas de entrada 350/500 IR y 350/500 Heavy Wall® IR, así en las puertas térmicas de entrada 350T/500T Insulpour® y AA®425.

Dimensiones: La línea central de la manija de barra hasta la parte inferior de la puerta es de 38-15/16" (989); altura de 2-1/4" (57.2); proyección de 3-13/16" (96.8) y proyección de 3-1/16" (77.8) cuando se retiene.

Acabado: Transparente, bronce oscuro y aluminio negro.

Las leyes y los códigos de construcción y seguridad que rigen el diseño y uso de los productos de Kawneer, tales como entradas acristaladas, ventanas y muros cortina, varían en gran manera. Kawneer no controla la selección de configuraciones de productos, del hardware operativo ni de los materiales de acristalamiento y, por lo tanto, no asume responsabilidad alguna por los mismos.

Kawneer se reserva el derecho a cambiar el diseño sin previo aviso cuando lo considere necesario para mejorar los productos.

© 2015, Kawneer Company, Inc.

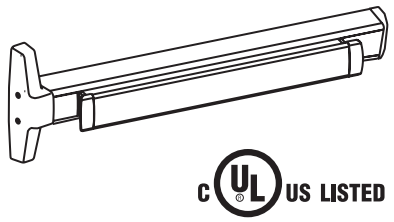

VARILLA VERTICAL OCULTA 3347A DE VON DUPRIN

Descripción: Esta barra antipánico tiene la certificación UL y ANSI Grado 1. Al bajar la barra desde el interior, los pestillos superior e inferior se liberan y permiten salir del edificio. Las varillas verticales y los mecanismos de pestillos se ocultan en los montantes verticales.

Instalación: Se puede usar en puertas sencillas o dobles. Es ideal para áreas de tráfico medio a pesado y está disponible en las puertas dobles térmicas de entrada 250T/350T/500T Insulpour®.

Dimensiones: La línea central de la manija de barra hasta la parte inferior de la puerta es de 39-1/8" (993.8); altura de 2-1/4" (57.2); proyección de 3-13/16" (96.8) y proyección de 3-1/16" (77.8) cuando se retiene.

Acabado: Transparente, bronce oscuro y anodizado negro.

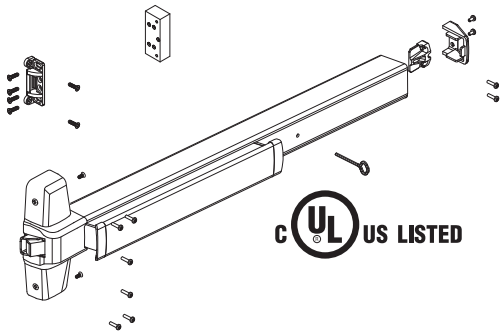

BARRA ANTIPÁNICO DE SOBREPONER 99XP DE VON DUPRIN

Descripción: Esta barra antipánico tiene la certificación UL y ANSI Grado 1, está probada contra el impacto de huracanes y es un producto aprobado en Florida. Este dispositivo puede colocarse en el lado izquierdo o derecho. Un pestillo de 3/4" de tiro en el aro de la carcasa se engrana en una jamba de aluminio en la placa de impacto instalada en un montante removible. Al bajar la barra desde el interior, el pestillo se retrae y permite salir del edificio.

Instalación: Se puede usar en puertas sencillas o dobles. Es ideal para áreas de tráfico medio a pesado y está disponible en las puertas de 500IR.

Dimensiones: La línea central de la manija de barra hasta la parte inferior de la puerta es de 39-1/8" (993.8); altura de 2-1/4" (57.2); proyección de 3-13/16" (96.8) y proyección de 3-1/16" (77.8) cuando se retiene.

Acabado: Transparente, bronce oscuro y anodizado negro.

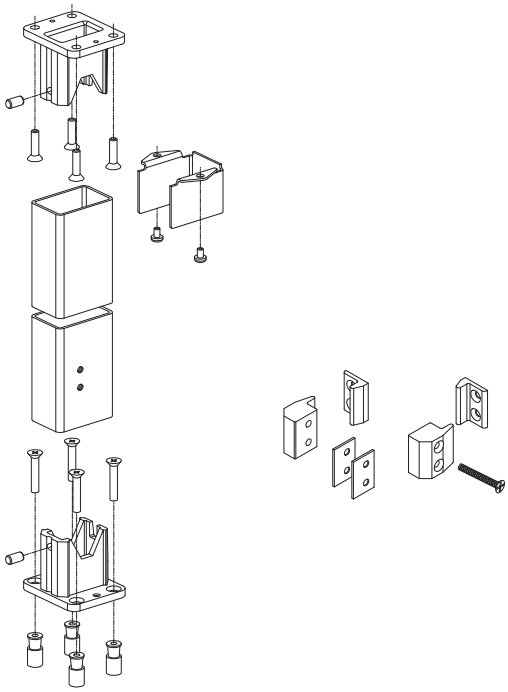

MONTANTE REMOVIBLE 9954 DE VON DUPRIN

Descripción: Este montante removible se usa con la barra antipánico 99 de Von Duprin.

Cumple con los requisitos de la norma ANSI Grado 1.

Instalación: Para usar en puertas dobles.

Acabado: Transparente y anodizado bronce oscuro.

Las leyes y los códigos de construcción y seguridad que rigen el diseño y uso de los productos de Kawneer, tales como entradas acristaladas, ventanas y muros cortina, varían en gran manera. Kawneer no controla la selección de configuraciones de productos, del hardware operativo ni de los materiales de acristalamiento y, por lo tanto, no asume responsabilidad alguna por los mismos.

Kawneer se reserva el derecho a cambiar el diseño sin previo aviso cuando lo considere necesario para mejorar los productos.

© 2015, Kawneer Company, Inc.

BARRA ANTIPÁNICO CON VARILLA OCULTA 2086 DE JACKSON

Exterior
Moldura de cilindro

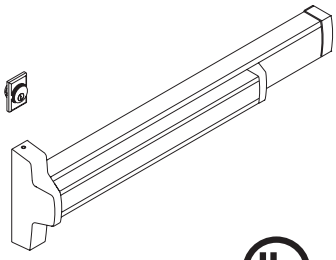

Descripción: Esta barra antipánico tiene la certificación UL y ANSI Grado 1, está probada contra el impacto de huracanes y es un producto aprobado en Florida. El dispositivo viene con un ajuste de varilla sin la necesidad de retirar el panel. Al bajar la barra del interior, se retraen las varillas ocultas del dintel y el umbral y permite la salida del edificio. Luego de cerrar, la varilla superior se libera, junto con la varilla inferior que se engancha en el umbral. De este modo, la puerta se vuelve a bloquear. Mediante la función rápida de retención en un solo punto en la carcasa, el dispositivo se desactiva y permite el flujo libre de tráfico. Las varillas verticales y los mecanismos de pestillos se ocultan en el montante vertical. Se necesita un cilindro embutido de 1 5/32" de diámetro y 5 pasadores con moldura.

Instalación: Se puede usar en puertas sencillas o dobles. Es adecuada para áreas de tráfico medio y pesado. Disponible en las puertas de entrada 350/500 IR y 350/500 Heavy Wall® IR.

Dimensiones: La línea central de la manija de barra hasta la parte inferior de la puerta es de 38 3/16" (970); altura de 2 7/8" (73); proyección de 3" (76) y proyección de 1 3/4" (45) cuando se retiene.

Acabado: Transparente, bronce oscuro y aluminio negro.

BARRA ANTIPÁNICO CON VARILLA OCULTA 8400 DE SARGENT

Exterior
Moldura de cilindro

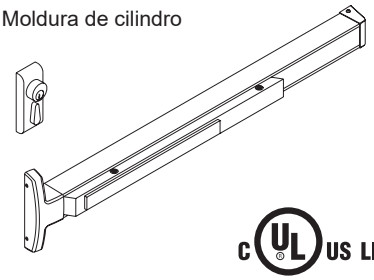

Descripción: Esta barra antipánico tiene la certificación UL y ANSI Grado 1, está probada contra el impacto de huracanes y es un producto aprobado en Florida. Al bajar la barra del interior, se retraen las varillas ocultas del dintel y el umbral y permite la salida del edificio. Luego de cerrar, la varilla superior se libera, junto con la varilla inferior que se engancha en el umbral. De este modo, la puerta se vuelve a bloquear. Incluye una llave hexagonal estándar de retención. Se necesita la moldura 160 con el cilindro.

Instalación: Se puede usar en puertas sencillas o dobles. Es adecuada para áreas de tráfico medio y pesado. Disponible en las puertas de entrada 350/500 IR y 350/500 Heavy Wall® IR.

Dimensiones: La línea central de la manija de barra hasta la parte inferior de la puerta es de 40 5/16" (1,020); altura de 2 5/8" (67); proyección de 3" (76) y proyección de 2 1/8" (54) cuando se retiene.

Acabado: US 32D para combinarse con anodizado transparente y US 10B para combinarse con bronce oscuro anodizado.

Las leyes y los códigos de construcción y seguridad que rigen el diseño y uso de los productos de Kawneer, tales como entradas acristaladas, ventanas y muros cortina, varían en gran manera. Kawneer no controla la selección de configuraciones de productos, del hardware operativo ni de los materiales de acristalamiento y, por lo tanto, no asume responsabilidad alguna por los mismos.

Kawneer se reserva el derecho a cambiar el diseño sin previo aviso cuando lo considere necesario para mejorar los productos.

© 2015, Kawneer Company, Inc.

Las leyes y los códigos de construcción y seguridad que rigen el diseño y uso de los productos de Kawneer, tales como entradas acristaladas, ventanas y muros cortina, varían en gran manera. Kawneer no controla la selección de configuraciones de productos, del hardware operativo ni de los materiales de acristalamiento y, por lo tanto, no asume responsabilidad alguna por los mismos.

Kawneer se reserva el derecho a cambiar el diseño sin previo aviso cuando lo considere necesario para mejorar los productos.

© 2015, Kawneer Company, Inc.

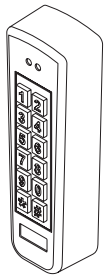

AC-G43

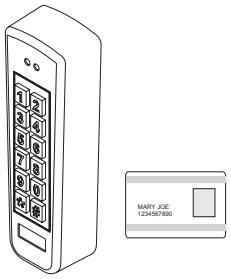

AC-G44

TECLADO DE CONTROL DE ACCESO AC-G43

Descripción: Esta unidad independiente de control de acceso ofrece tres niveles de seguridad en sistemas interiores y exteriores para 500 usuarios en una sola puerta. Se alimenta mediante un transformador (CA) o una fuente de alimentación regulada (CC). El dispositivo AC-G43 ofrece un modo de reconocimiento automático y un menú de ajuste sencillo para facilitar su configuración y uso. Las funciones adicionales, como las diversas alarmas, entrada de control LED y detección de manipulaciones ofrecen mayor seguridad y flexibilidad. El teclado con retroiluminación se puede ver durante el día o la noche, por lo cual estas unidades resultan adecuadas para instalaciones comerciales e industriales. Funciona con un rango de tensión de 12 a 24 V CC (desde una fuente de alimentación regulada) o 16 a 24 V CA (desde un transformador).

Instalación: Adecuado para instalarse en montantes.

Dimensiones: L: 5.33" x A: 1.74" A x P: 1.12" (135 mm x 44 mm x 28 mm).

Teclado AC-G44 opcional:

Descripción: El teclado con lector de tarjetas de proximidad se usa con tarjetas de control de acceso (las tarjetas de proximidad no se incluyen con el teclado).

Tarjetas de proximidad opcionales:

Descripción: Tarjeta rígida AT-R14 de 26 bits (25 tarjetas por paquete).

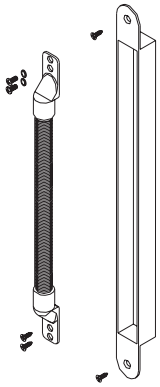

EPT (TRANSFERENCIA DE ENERGÍA ELÉCTRICA)

Descripción: La EPT admite un cable grueso y está protegida dentro de una armadura flexible de acero. El diámetro interior de la armadura es de 5/16" (8 mm) y soporta un cableado interior de hasta 1/4" (6 mm) de grosor. La EPT es adecuada para aplicaciones en las que se necesita una cantidad relativamente grande de corriente (por ejemplo, para operar muchos tipos de aparatos eléctricos). La transferencia de energía eléctrica (EPT) es universal y funciona con puertas instaladas con bisagras planas, bisagras continuas o pivotes descentrados. El abatimiento máximo es de 120°.

Instalación: La transferencia de energía eléctrica se instala en los bordes de la puerta y del marco, por lo que su presencia se oculta cuando la puerta se cierra y mantiene una buena seguridad y un aspecto estético.

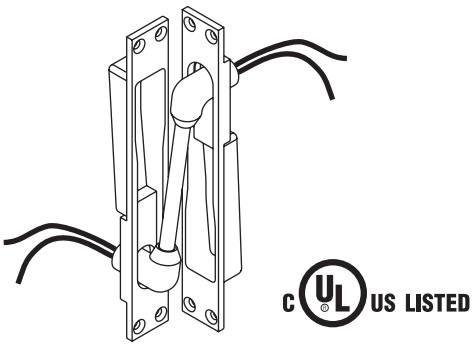

EPT-2 / EPT-10 DE VON DUPRIN (TRANSFERENCIA DE ENERGÍA ELÉCTRICA)

Descripción: La transferencia de energía eléctrica ofrece una forma de transferir energía eléctrica desde el marco de la puerta hasta el borde de una puerta batiente. Las unidades están completamente ocultas cuando la puerta está en posición cerrada y son ideales para instalaciones de uso excesivo o alto tráfico. Los dispositivos EPT-2 y EPT-10 tienen la certificación UL como “accesorios diversos para puertas”. El abatimiento máximo es de 180°.

El dispositivo **EPT-2** tiene dos cables de calibre 18 y una corriente nominal de hasta 2 amperios.

El dispositivo **EPT-10** tiene diez cables de calibre 24 y una corriente nominal de hasta 1 amperio.

Instalación: El dispositivo se instala en los bordes de la puerta y del marco, por lo que su presencia se oculta cuando la puerta se cierra y mantiene una buena seguridad y un aspecto estético.

Acabado: Su pintura se combina con los colores transparente y bronce oscuro anodizado.

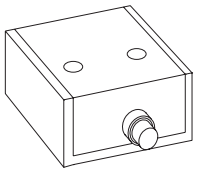

660PB DE LOCKNETICS (CONTROL DE BOTÓN PULSADOR)

Descripción: El control de miniestaciones serie 660 se creó para liberar los mecanismos de bloqueo electrónico desde una ubicación remota. El dispositivo 660 viene con un botón unipolar de dos posiciones de acción momentánea. Por lo general, se instala debajo de un escritorio para liberar la puerta de entrada.

Especificaciones:
Capacidad nominal de contacto del interruptor: 6 AMP a 128 V CA
Longitud: 2"
Ancho: 2"
Alto: 1"

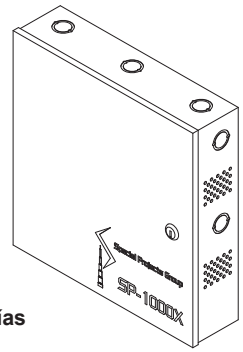

No incluye baterías

FUENTE DE ALIMENTACIÓN SP-1000X

Descripción: El dispositivo SP-1000X funciona hasta en dos (2) barras antipánico de 24 V CC a la vez. Sirve para manejar la elevada demanda de corriente de entradade los dispositivos de bloqueo de salida. Cada salida de la cerradura tiene un temporizador ajustable de retraso de bloqueo. Puede controlar puertas dobles a la vez o dos puertas individuales de manera independiente y simultánea. Tiene un relé seguidor en cada salida para activar los relés externos, controlar los interruptores de placa de presión de la ley ADA, etc. Los relés seguidores de retraso controlan los operadores de puertas automáticas que siempre están bloqueadas o que están desbloqueadas durante el horario de trabajo. Además, se brindan dos salidas de tensión auxiliar sin interruptor para alimentar los lectores de tarjetas, teclados, los sensores infrarrojos pasivos REX, temporizadores electrónicos, relés, etc. Una interfaz configurable de control de alarmas de incendio (FACP) alimentará o quitará la alimentación de energía de las cerraduras de salida cuando se activa. Hay indicadores LED de estado para supervisar la alimentación de CA, el estado de la FACP y el cableado de la cerradura de salida. Un circuito lógico inteligente brinda protección contra los cortos accidentales en las cerraduras de salida.

Entrada:

- Entrada de 115 V CA, 60 Hz, 6.3 amp.
- Dos (2) entradas SIN activador.
- Corriente nominal de entrada: 6.3 amp.

Salidas:

- Opciones de alimentación:
  Dos (2) salidas de 20 V CC a 26.4 V CC para cerraduras controladas de manera individual para instalaciones con baterías de reserva. 24 V CC para instalaciones sin batería de reserva (solo en EE. UU.).
  Corriente nominal de 15 amp durante 300 ms, y alimentación continua de 0.75 amp.

  Tensión de retención de 5 V con un pulso inicial de 100 ms de 20 V CC a 26.4 V CC.
  La corriente de retención máxima de 5 V en las dos salidas es de 0.74 amp.

- Un (1) dispositivo de 20 V CC a 26.4 V CC en aplicaciones con baterías de reserva, 24 V CC en aplicaciones de EE. UU que no necesitan batería de reserva.
  Salida nominal auxiliar de corriente de alimentación continua de 0.75 amp (no le afecta el activador de la FACP).

- Una (1) salida auxiliar y regulada de 12 V CC filtrada con corriente nominal de 0.5 amp
  (no le afecta el activador de la FACP).

- Dos (2) relés seguidores de forma “A” unipolares de una posición de corriente nominal de 0.6 amp/28 V CC.
  Los relés se energizan mientras la entrada esté cerrada.

- Dos (2) salidas de relé seguidor de retraso que por lo general están en posición abierta de corriente nominal de 0.6 amp/28 V CC.
  Se puede seleccionar un tiempo de retraso de 0.5 a 1 segundo.
  La energización dura 1 segundo.

- Relé de salida indicador de baja tensión de salida de CC.

Batería de reserva:

- Capacidad nominal de fusible de batería: 25 A/32 V.
- Corriente máxima de carga 650 mA.
- Cargador incorporado para baterías selladas de plomo-ácido o gel.
- Interruptor automático sobre batería de reserva cuando falle la CA.
- Cuando se usan baterías 7AH, la capacidad de la reserva de emergencia es de 30 minutos.

Instalación: Para uso con otros dispositivos eléctricos de salida Falcon 1690 EL/1790 EL.

Las leyes y los códigos de construcción y seguridad que rigen el diseño y uso de los productos de Kawneer, tales como entradas acristaladas, ventanas y muros cortina, varían en gran manera. Kawneer no controla la selección de configuraciones de productos, del hardware operativo ni de los materiales de acristalamiento y, por lo tanto, no asume responsabilidad alguna por los mismos.

Kawneer se reserva el derecho a cambiar el diseño sin previo aviso cuando lo considere necesario para mejorar los productos.

© 2015, Kawneer Company, Inc.

Las leyes y los códigos de construcción y seguridad que rigen el diseño y uso de los productos de Kawneer, tales como entradas acristaladas, ventanas y muros cortina, varían en gran manera. Kawneer no controla la selección de configuraciones de productos, del hardware operativo ni de los materiales de acristalamiento y, por lo tanto, no asume responsabilidad alguna por los mismos.

Kawneer se reserva el derecho a cambiar el diseño sin previo aviso cuando lo considere necesario para mejorar los productos.

© 2015, Kawneer Company, Inc.

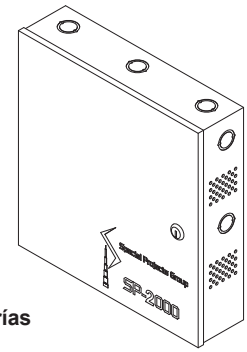

No incluye baterías

FUENTE DE ALIMENTACIÓN SP-2000

Descripción: SP-2000 operará hasta dos (2) dispositivos de accesorios de bloqueo con corriente baja de forma simultánea. Está diseñado para operar dispositivos motorizados con salida de retracción con cerrojo eléctrico, cerraduras eléctricas, cerraduras magnéticas, juegos de cerraduras eléctricas empotrables y cilíndricas, etc. Cada salida de bloqueo tiene un temporizador con retardo ajustable. Controlará un par de puertas a la vez, o bien, controlará dos hojas de una sola puerta de forma independiente. SP-2000 dispone de relés de salida integrados que activan los operadores para puertas automáticas y controlan las placas/accesorios de empuje de activación diseñados en virtud de la Ley para Estadounidenses con Discapacidades (Americans with Disabilities Act, ADA). Además, se proporcionan una (1) salida de 12VDC y una (1) salida de 24VDC de tensión auxiliar no conmutada para accionar los dispositivos complementarios. Una interfaz configurable del sistema de detección y alarma contra incendios (Fire Alarm Control Panel, FACP) eliminará o aplicará electricidad a las cerraduras de salida cuando se active. Se proporcionan indicadores de estado LED para monitorear el estado de la entrada, el estado de la batería, la pérdida de alimentación de CA y el estado del FACP. Un circuito lógico inteligente brinda protección contra los cortos accidentales en las cerraduras de salida.

Entrada:

Tensión: dos (2) entradas de NO activación de 115VAC, 60Hz, 2.5A o 230VAC, 50Hz, 1.5A.
Entrada del FACP normalmente cerrada (Normally Closed, N.C.).
Dos entradas, diseñadas en virtud de ADA, normalmente se abren para el modo especial de interfaz con operadores para puertas automáticas.

Fusible: Valor de entrada nominal del fusible: 3A.

Salidas:

Opciones de alimentación:

- Dos (2) cerraduras de salida con control individual y capacidad nominal de 19.8 V CC a 26.4 V CC, configurables para accesorios de cerraduras electrónicas a prueba de fallas o a prueba de fallas para aplicaciones con batería de reserva. Con capacidad nominal de 24 V CC a 26.4 V CC para instalaciones sin batería de reserva (solo en EE. UU.).
  Corriente nominal 2A combinada.
- Una (1) salida auxiliar regulada con capacidad nominal de 19.8 V CC a 26.4 V CC filtrados a 0.8A para aplicaciones con batería de repuesto, con capacidad nominal de 24 V CC a 26.4 V CC a 0.8A para aplicaciones en Estados Unidos que no requieren batería de repuesto.
  No se ve afectado por el activador del FACP.
- Una (1) salida auxiliar regulada de 12 V CC filtrados con capacidad nominal de 0.5A.
  No se ve afectado por el activador del FACP.
- Dos (2) salidas de relé que normalmente se abren para controlar actuadores/accesorios, diseñados en virtud de ADA, con capacidad nominal de 28 V CC a 0.5A.
- Dos salidas de relé de activación momentánea del operador de puerta.
- Salida de relé para problemas que indica un problema relacionado a una baja tensión de CA y un problema con la batería.

Batería de reserva:

Tipo: de tipo plomo y ácido, sellada o de gel.

Sistema de recuperación contra fallos: en caso de pérdida de CA, la recuperación es instantánea.
Cuando se usan baterías 7 AH, la capacidad de la reserva de emergencia es de 30 minutos.

Desconectar la alarma contra incendios:

la entrada del activador del FACP normalmente se cierra.

Opciones programables de desconexión de la alarma contra incendios:
- Elimina la alimentación de las salidas y desactiva los relés de seguimiento con retardo.
- Conecta la alimentación para bloquear las salidas y habilita los relés de seguimiento con retardo.

Indicadores (LED):

Alimentación de CA (verde)	La tensión de entrada está presente.
Entrada de activación (rojo)	Estado/problema de pánico del dispositivo.
Interfaz de la alarma contra incendios (Fire Alarm Interface, FAI) (verde)	FACP desconectado.
Batería (rojo)	Batería baja

Listado de agencias:

UL: UL 294 Access Control Unit Power Supply (normativa 294 de UL relativa a las unidades de control de acceso con fuente de alimentación).

cUL (UL Canada): UCL-S319 Access Control Unit Power supply, Class 1 (normativa UCL-S319 [Underwriter Laboratories of Canada, UCL] relativa a las unidades de control de acceso con fuente de alimentación, clase 1).

Físico y ambiental

Dimensiones {Al x An x Pr)
13" x 12.5" x 3.25" (330.2mm x 317.5mm x 82.6mm). La caja tiene capacidad para dos (2) baterías de 12 V CC/7 AH.

Peso del producto: 6.25 lb. (2.83 kg).

Peso de envío: 7.15 lb. (3.24 kg).

Temperatura:
Funcionamiento de 0 °C a 49 °C (32 °F a 120 °F).
Almacenamiento -20 °C a 70 °C (-4 °F a 158 °F)

Humedad relativa 85% +/-5%.

BTU/h: 120 BTU/h.

c UL US LISTED

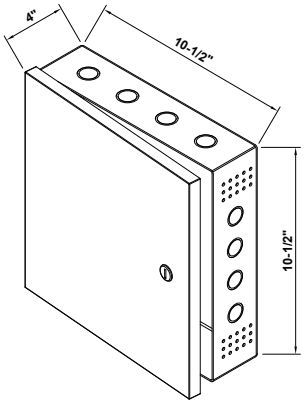

FUENTE DE ALIMENTACIÓN NP1

Descripción: Para uso con barras antipánico Kawneer 1686 MEL y 1786 MEL.
La fuente de alimentación NP1 tiene la certificación UL, una alimentación lineal regulada de 24 V y un diseño sólido que ofrece durabilidad y un control predecible de las puertas. La serie NP1 es una solución económica para alimentar dos (2) barras antipánico de repliegue de un solo pestillo eléctrico simultáneamente.

NP1

Entrada:

- Entrada de tensión: 120 VCA
- Fusible de entrada: fusible de 2 amperios a 120 VCA

Salidas:

- Salida de tensión: 24 VCC regulados a 3.2 A
- Rango de temperatura: 13° F a 158° F

Características adicionales:

- UL 62368-1, TUV 50448593
- Cable de hasta 200' con cable 18/2.
- Entrada/salida doble
- Garantía "sin complicaciones" de 3 años

Batería auxiliar:

- Estándar con fuente de alimentación
- Se requiere para garantizar el funcionamiento en caso de fallo

Alarma de incendio:

- Estándar de Fire Link

Aplicación de barra antipánico:

- (2) barras antipánico 1686 por fuente de alimentación NP1
- (2) barras antipánico 1786 por fuente de alimentación NP1

Las leyes y los códigos de construcción y seguridad que rigen el diseño y uso de los productos de Kawneer, tales como entradas acristaladas, ventanas y muros cortina, varían en gran manera. Kawneer no controla la selección de configuraciones de productos, del hardware operativo ni de los materiales de acristalamiento y, por lo tanto, no asume responsabilidad alguna por los mismos.

Kawneer se reserva el derecho a cambiar el diseño sin previo aviso cuando lo considere necesario para mejorar los productos.

© 2015, Kawneer Company, Inc.

Las leyes y los códigos de construcción y seguridad que rigen el diseño y uso de los productos de Kawneer, tales como entradas acristaladas, ventanas y muros cortina, varían en gran manera. Kawneer no controla la selección de configuraciones de productos, del hardware operativo ni de los materiales de acristalamiento y, por lo tanto, no asume responsabilidad alguna por los mismos.

Kawneer se reserva el derecho a cambiar el diseño sin previo aviso cuando lo considere necesario para mejorar los productos.

© 2015, Kawneer Company, Inc.

c UL US LISTED

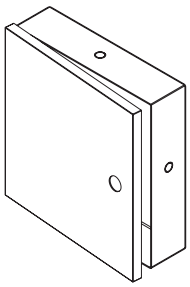

FUENTE DE ALIMENTACIÓN AL175UL DE ALTRONIX

Descripción: Esta fuente de alimentación de potencia limitada y cargadores convertirán la entrada de 115 V CA / 60Hz, en dos salidas individuales de 12 V CC o 24 V CC protegidas mediante PTC.

Entrada:

- 115 V CA, 60 Hz, 0.6 amp.

Salida:

- Salida seleccionable de 12 V CC o 24 V CC.
- Corriente de alimentación continua de 1.75 amp.
- Salidas de potencia limitada de clase 2.
- Dos (2) salidas de potencia limitada de clase 2 protegidas mediante PTC.
- Salida filtrada y regulada de forma electrónica.
- Protección contra corto circuito y sobrecarga térmica.
- Corriente máxima de carga: 400 mA.
- Salida auxiliar de relé (forma contactos en “C”).
- Interruptor automático sobre batería de reserva cuando falle la CA.
- Supervisión de falla de CA (forma contactos en “C”).
- Indicadores LED de entrada de CA y salida de CC.

Instalación: Para usarse con abrepuertas eléctricos y cerraduras magnéticas.

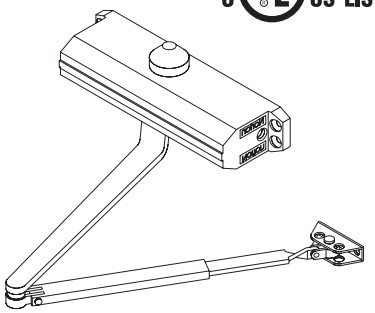

1601 DE NORTON

Descripción: Norton 1601 tiene la certificación ANSI Grado 1 y es el producto estándar que viene con el paquete de puertas de entrada de Kawneer. El diseño compacto del brazo de cierre se combina perfectamente con puertas de aluminio angostas y las isópticas del marco. Este brazo de cierre superficial versátil y robusto funciona mediante un conjunto de piñón y cremallera controlado mediante un resorte hidráulico. El tamaño de los resortes del Norton 1601 se puede ajustar de 1 a 6 y cumple con la Ley ADA de puertas de interiores. El brazo de cierre se puede instalar en el lado derecho o izquierdo, los rangos de ajuste de abatimiento y el pestillo son estándar y con un tornillo de ajuste se controla el regulador de apertura. Las placas de contacto, los soportes esquineros y los brazos de retención son accesorios opcionales.

Instalación: Las opciones de instalación del brazo de cierre son: Instalación en el lado de la bisagra (jalar la puerta): el brazo de cierre se instala en el travesaño superior de la puerta y se une al dintel o cabezal. Instalación en la jamba superior (empujar la puerta): el brazo se instala en el dintel o el cabezal. Instalación en el brazo paralelo (empujar la puerta): el brazo de cierre se instala en el travesaño superior de la puerta y el brazo y el sofito se unen al dintel o cabezal. En la instalación de brazo paralelo, el brazo de cierre se pliega de manera paralela al dintel o cabezal y se reduce su proyección. El brazo de cierre es adecuado para áreas de tráfico medio.

Acabado: Pintura que combina con los acabados #17 y #40.

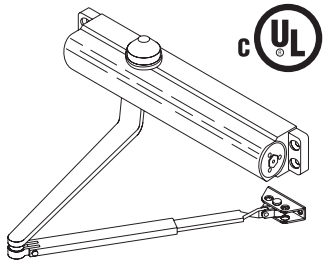

8101 DE NORTON

Descripción: Este brazo de cierre superficial versátil y compacto funciona mediante un conjunto de piñón y cremallera accionado de forma hidráulica y por resorte. El brazo de cierre incluye un resorte ajustable en campo y un amortiguador ajustable de regulación de apertura. La potencia se puede ajustar al 50 % girando la tuerca en el extremo del brazo para lograr un rango de cierre efectivo de 2 a 6. El brazo se puede instalar en la izquierda o la derecha con una velocidad de abatimiento ajustable y controles de velocidad del pestillo.

Instalación: Consulte el brazo de cierre 1601 arriba.

Acabado: Pintura que combina con los acabados #17 o #40.

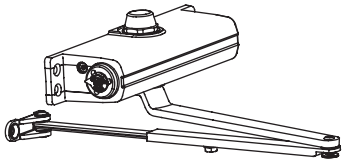

SERIE 1260 DE LCN

Descripción: Este brazo de cierre versátil funciona mediante un conjunto de piñón y cremallera accionado de forma hidráulica y por resorte con un ajuste de 1 a 5 en la potencia del resorte. El brazo de cierre 1261 es de hierro fundido de una sola pieza para garantizar su confiabilidad, protección adicional contra fugas y una vida útil más prolongada. El amortiguador ajustable de regulación de apertura también es estándar. El brazo 1261 viene con una gama completa de opciones como trabajo pesado, trabajo extrapesado, retención abierta, amortiguador y tope y amortiguador de resorte. También se ofrecen placas de adaptación, tapas y otros accesorios. Al igual que todos los brazos de cierre LCN, incluye una plantilla autoadhesiva estándar para una instalación rápida.

Instalación: Consulte el brazo de cierre 1601 arriba.

Acabado: Pintura que combina con los acabados #17 o #40.

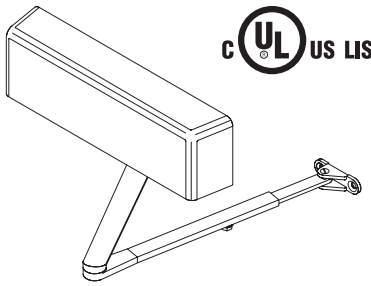

4040 XP DE LCN

Descripción: Este brazo de cierre versátil funciona mediante un conjunto de piñón y cremallera accionado de forma hidráulica y por resorte. La potencia del brazo de cierre se puede ajustar en campo en un gran rango según se necesite. El regulador de apertura amortigua el abatimiento antes de 90 grados en todas las instalaciones. Hay disponibles placas de adaptación, brazos de retención y otros accesorios.

Instalación: Las opciones de instalación del brazo de cierre son: Instalación en el lado de la bisagra (jalar la puerta): el brazo de cierre se instala en el travesaño superior de la puerta y se une al dintel o cabezal. Instalación en la jamba superior (empujar la puerta): el brazo se instala en el dintel o el cabezal. Instalación en el brazo paralelo (empujar la puerta): el brazo de cierre se instala en el travesaño superior de la puerta y el brazo y el sofito se unen al dintel o cabezal. En la instalación de brazo paralelo, el brazo de cierre se pliega de manera paralela al dintel o cabezal y se reduce su proyección. El brazo de cierre se puede adaptar a instalaciones especiales y a condiciones de tráfico mediano y alto.

Acabado: Pintura que combina con los acabados #17, #29 o #40.

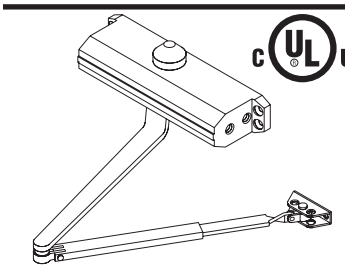

SC 60 DE FALCON

Descripción: Este brazo de cierre superficial económico y ajustable funciona mediante un conjunto de piñón y cremallera controlado mediante un resorte hidráulico. Se puede instalar en el lado derecho o izquierdo y tiene ajustes independientes de abatimiento, el pestillo y el regulador de apertura. La zapata de potencia ajustable permite ajustar la potencia total del brazo del 15 %. Las placas, los brazos paralelos y los brazos de retención son accesorios opcionales.

Instalación: Consulte el brazo de cierre 1601 arriba.

Acabado: Pintura que combina con los acabados #17 o #40.

Las leyes y los códigos de construcción y seguridad que rigen el diseño y uso de los productos de Kawneer, tales como entradas acristaladas, ventanas y muros cortina, varían en gran manera. Kawneer no controla la selección de configuraciones de productos, del hardware operativo ni de los materiales de acristalamiento y, por lo tanto, no asume responsabilidad alguna por los mismos.

Kawneer se reserva el derecho a cambiar el diseño sin previo aviso cuando lo considere necesario para mejorar los productos.

© 2015, Kawneer Company, Inc.

Las leyes y los códigos de construcción y seguridad que rigen el diseño y uso de los productos de Kawneer, tales como entradas acristaladas, ventanas y muros cortina, varían en gran manera. Kawneer no controla la selección de configuraciones de productos, del hardware operativo ni de los materiales de acristalamiento y, por lo tanto, no asume responsabilidad alguna por los mismos.

Kawneer se reserva el derecho a cambiar el diseño sin previo aviso cuando lo considere necesario para mejorar los productos.

© 2015, Kawneer Company, Inc.

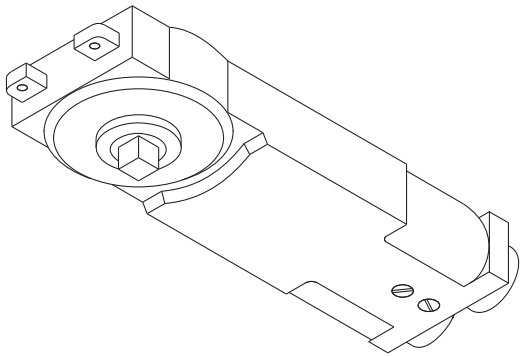

CALIBRE®
CIERRAPUERTAS SUPERIOR OCULTO DE DOBLE ACCIÓN

Descripción: El cierrapuertas superior oculto CALIBRE® incluye un control de potencial total hidráulico y por resorte. El cierrapuertas se compone de una leva de acero, rodillos y resortes, junto con rodamientos de esferas para trabajo pesado en el eje, todo incluido dentro de una carcasa compacta de acero fundido de paredes reforzadas. El cierrapuertas cumple con la certificación ANSI 156.4 Grado 1 e incluye 5 años de garantía. Las velocidades de cierre y de activación del pestillo se pueden ajustar por separado con un acceso fácil. El cierrapuertas permite una apertura de 105 grados y está disponible sin retenedor o con retenedor de 90 o 105 grados. Se necesita un dintel o un cabezal de 1 3/4" x 4" (44.5 x 101.6) como mínimo para instalar este cierrapuertas.

Instalación: Gracias a que este cierrapuertas se puede ocultar, el quicio de la puerta y el marco se ve como una línea uniforme y continua. El cierrapuertas se usa en puertas exteriores e interiores de doble acción instaladas en pivotes centrados. Las puertas se pueden cambiar a acción sencilla instalando un tope superficial en el cabezal o el dintel del marco. El cierrapuertas es compatible con todas las puertas de Kawneer, así como con la mayoría de sistemas estructurales. Viene con brazos de carga lateral o carga final y es adecuado para zonas de tráfico medio a alto. Para puertas instaladas en pivotes descentrados de acción sencilla que usan el cierrapuertas estándar oculto, consulte la descripción del Brazo descentrado de acción sencilla más adelante.

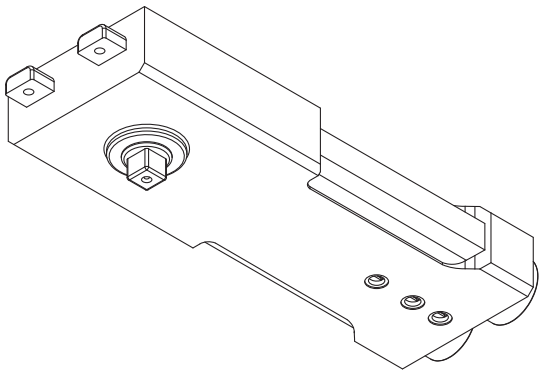

INTERNATIONAL®
CIERRAPUERTAS SUPERIOR OCULTO DE DOBLE ACCIÓN

Descripción: Este cierrapuertas incluye un control de potencia total hidráulico y por resorte. El cierrapuertas se compone de una leva de acero, rodillos y resortes dentro de una carcasa compacta de hierro fundido. El cierrapuertas cumple con la certificación ANSI 156.4 Grado 2 e incluye 5 años de garantía. Las velocidades de cierre y de activación del pestillo se pueden ajustar por separado con un acceso fácil.

El cierrapuertas está disponible con regulación de apertura:

105° de soporte con retenedor
105° de soporte sin retenedor
90° de soporte con retenedor
90° de soporte sin retenedor

Se necesita un dintel o un cabezal de 1-3/4" x 4" (44.5 x 101.6) como mínimo para instalar este cierrapuertas.

Instalación: El cierrapuertas se usa en puertas exteriores e interiores de doble acción instaladas en pivotes centrados. Las puertas se pueden cambiar a acción sencilla instalando un tope superficial en el cabezal o el dintel del marco. El cierrapuertas es compatible con la mayoría de puertas de Kawneer, así como con la mayoría de sistemas estructurales. Está disponible con brazos superiores de carga lateral o carga final. El cierrapuertas es adecuado para áreas de tráfico medio a alto. Para puertas instaladas en pivotes descentrados de acción sencilla que usan el cierrapuertas oculto International, consulte la descripción del Brazo descentrado de acción sencilla más adelante.

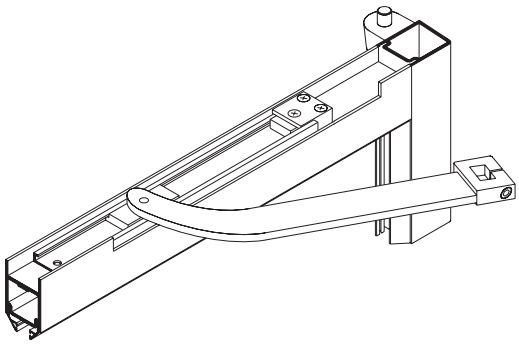

BRAZO DESCENTRADO DE ACCIÓN SENCILLA
PARA usarse con los cierrapuertas superiores ocultos

Descripción: La instalación de este brazo de cierre oculto ofrece las mismas ventajas estéticas y funcionales del brazo de cierre de doble acción que se describió, junto con la protección superior de una puerta instalada en pivotes descentrados y el control de abatimiento que ofrece un tope incorporado. La puerta, ya sea que esté instalada en bisagras planas, una bisagra continua o en pivotes descentrados, hace contacto permanente con los ribetes de las jambas superiores y laterales. El control de la puerta se logra mediante un brazo superior oculto que está unido al eje del cierrapuertas y se conecta a una zapata deslizante de guía en un riel de acero inoxidable oculto en el travesaño superior de la puerta. Un bloque de aluminio con un amortiguador de caucho que se instala en el carril sirve como un tope que absorbe los impactos a 105 grados aproximadamente.

Instalación: El brazo superior oculto se puede adaptar a la mayoría de puertas de entrada de Kawneer. El sistema de control de esta puerta es adecuado para áreas de tráfico mediano a alto. Los cierrapuertas vienen con retenedor de 100 grados o sin retenedor.

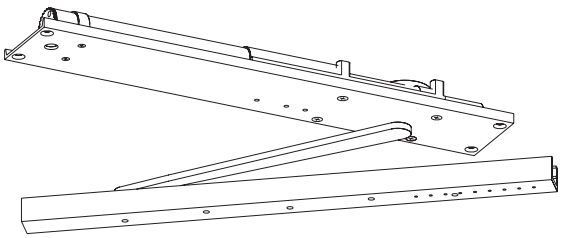

2030 DE LCN
CIERRAPUERTAS SUPERIOR OCULTO DE ACCIÓN SENCILLA

Descripción: Este brazo de cierre incluye un control hidráulico de resorte que funciona mediante un conjunto de piñón y cremallera. Todos los controles de cierre, velocidad del pestillo y regulador de apertura son ajustables. El brazo oculto y el carril instalado en el travesaño superior de la puerta conectan la puerta con el cierrapuertas.

Instalación: Para puertas instaladas en bisagras planas, pivotes descentrados, bisagras continuas y pivotes centrados. Creado para ocultarse en dinteles o cabezales de dimensiones de 1 3/4" x 4" (44.5 x 101.6) como mínimo. Se recomienda un tope auxiliar cuando la puerta no se pueda abatir en 180°. El conjunto opcional de amortiguador para carriles ayuda a regular la apertura al amortiguar el abatimiento de la puerta. Su función no es la de reemplazar los topes auxiliares. El cierrapuertas se puede adaptar a aplicaciones de tráfico mediano y alto. En el carril se encuentran los grados de retención de apertura ajustables en campo.

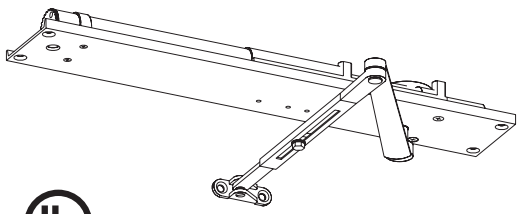

5030 DE LCN
CIERRAPUERTAS SUPERIOR OCULTO DE ACCIÓN SENCILLA

Descripción: Control de potencia total hidráulico y de resorte que funciona mediante un conjunto de piñón y cremallera. Los controles ajustables de cierre, velocidad del pestillo y amortiguador de regulador hidráulico vienen por separado. La puerta y el cierrapuertas se conectan mediante un brazo de palanca doble expuesto. Hay disponibles brazos de retención de 90 o 180 grados y una conexión de fusible.

Instalación: Este cierrapuertas se usa en puertas instaladas en bisagras planas, pivotes centrados, pivotes descentrados o bisagras continuas. Las bisagras planas se abrirán 180 grados si la moldura lo permite. Se recomienda un tope auxiliar en el punto de retención o cuando la puerta no se pueda abatir 180 grados. Se necesita un dintel o cabezal de dimensiones mínimas de 1 3/4" x 4 1/2" (44.5 x 114.3). El brazo de cierre se puede adaptar a instalaciones especiales y áreas de tráfico mediano a alto.

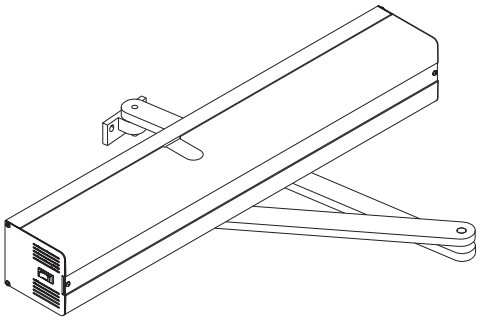

BRAZO DE CIERRE LOW ENERGY

Descripción: El operador de puertas abatibles Low Energy es un sistema automático de bajo costo y fácil de ajustar. Ofrece un desempeño excepcional y duradero y cumple con la norma A156.19 de ANSI que especifica las velocidades de apertura y cierre, así como los requisitos de fuerza. Este dispositivo de apertura por energía y cierre por resorte se puede instalar en el lado izquierdo o derecho de puertas interiores y exteriores de hasta 48" de ancho y 220 libras de peso. El brazo de cierre Low Energy incluye un mecanismo confiable de piñón y cremallera y microprocesadores programables digitales de última tecnología y es una buena solución en el mercado para cumplir con los requisitos de la Ley de Estadounidenses con Discapacidad (ADA).

Instalación: Este brazo de cierre se usa en puertas instaladas en bisagras continuas, bisagras planas y pivotes descentrados. Se recomienda un tope auxiliar en el punto de retención o cuando la puerta no se pueda abatir 180 grados. Se necesita un dintel o cabezal de dimensiones mínimas de 1 3/4" x 4 1/2" (44.5 x 114.3). El brazo de cierre se puede adaptar a instalaciones especiales y áreas de tráfico mediano a alto.

Dimensiones: 4 9/16" (116) de altura x 5" (127) de profundidad x 31 1/2" (800) de largo.

Acabado: La cubierta es trasparente o de bronce oscuro anodizado y el brazo es de anodizado negro.

Las leyes y los códigos de construcción y seguridad que rigen el diseño y uso de los productos de Kawneer, tales como entradas acristaladas, ventanas y muros cortina, varían en gran manera. Kawneer no controla la selección de configuraciones de productos, del hardware operativo ni de los materiales de acristalamiento y, por lo tanto, no asume responsabilidad alguna por los mismos.

Kawneer se reserva el derecho a cambiar el diseño sin previo aviso cuando lo considere necesario para mejorar los productos.

© 2015, Kawneer Company, Inc.

UMBRALES KAWNEER

Descripción/Instalación: Los umbrales Kawneer se elaboran en fábrica y están listos para instalar en ellos las bisagras y cerraduras. Son de aluminio extruido con acabado laminado y fueron creados para ofrecer resistencia máxima como parte integral de la puerta y el marco. La altura del umbral desde el suelo terminado es de 1/2" (12.7 mm), excepto si se indica lo contrario.

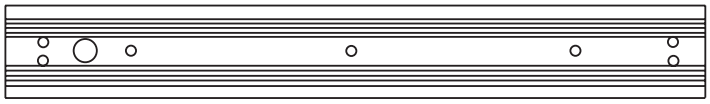

PIVOTE CENTRADO

Para cierrapuertas superior oculto

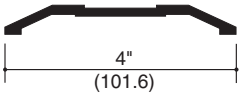

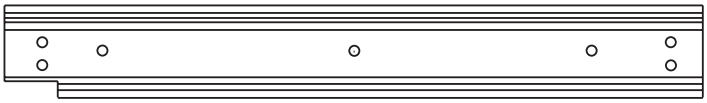

PIVOTE DESCENTRADO

Para cierrapuertas superior

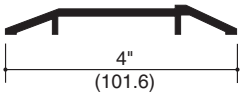

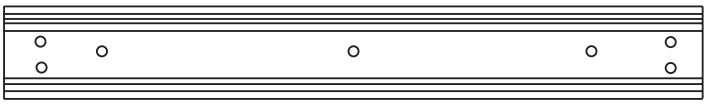

BISAGRA PLANA

Para cierrapuertas superior

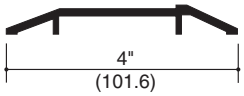

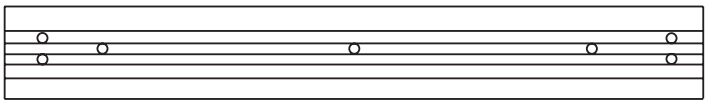

OPCIONAL

Para puertas instaladas en pivote descentrado y bisagras planas

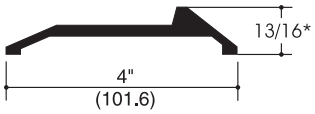

* En unidades que deban cumplir con la norma de 1/2" de altura de la Ley ADA se suministrará el umbral con pivote descentrado y bisagra plana con burlete.

Las leyes y los códigos de construcción y seguridad que rigen el diseño y uso de los productos de Kawneer, tales como entradas acristaladas, ventanas y muros cortina, varían en gran manera. Kawneer no controla la selección de configuraciones de productos, del hardware operativo ni de los materiales de acristalamiento y, por lo tanto, no asume responsabilidad alguna por los mismos.

Kawneer se reserva el derecho a cambiar el diseño sin previo aviso cuando lo considere necesario para mejorar los productos.

© 2015, Kawneer Company, Inc.

ACCESORIOS ESTÁNDAR DE KAWNEER DE “ARCHITECTS CLASSIC”

Descripción: La barra redonda doblada de estilo contemporáneo de 1" (25.4) es la base de esta línea de accesorios.
También está disponible una manija doblada en 90 grados en dos dimensiones de línea central: 9" (228.6) y 12" (304.8).

Instalación: Para usarse en puertas de acción sencilla o doble.
Barra de empuje sencilla CP doblada y manija para puertas de acción sencilla.
Dos barras de empuje CP o dos manijas instaladas en cada lado para puertas de acción doble.
Se aseguran al instalarse en la puerta.

Acabado: Los accesorios están disponibles en:
#14 Transparente anodizado
#29 Negro anodizado
#40 Bronce oscuro anodizado
#44 Bronce: US10B ennegrecido
#45 Acero inoxidable: US32 pulido
#46 Acero inoxidable: US32D mate
#47 Latón brillante (PVD): US3

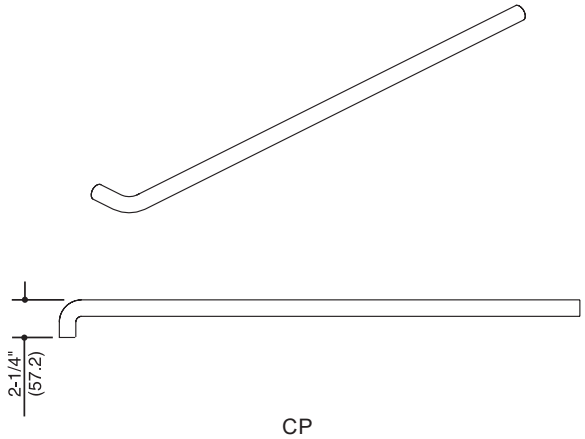

CP
(ACCIÓN DOBLE)

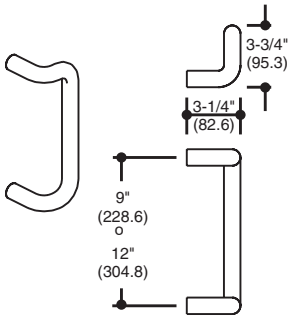

CO-9/CO-12
(ACCIÓN SENCILLA)

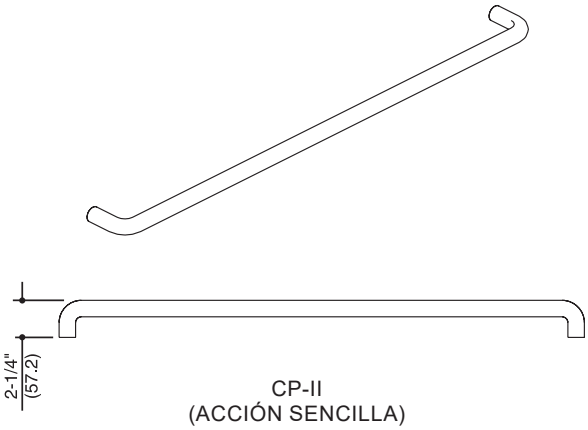

CP-II
(ACCIÓN SENCILLA)

Las leyes y los códigos de construcción y seguridad que rigen el diseño y uso de los productos de Kawneer, tales como entradas acristaladas, ventanas y muros cortina, varían en gran manera. Kawneer no controla la selección de productos, del hardware operativo ni de los materiales de acristalamiento y, por lo tanto, no asume responsabilidad alguna por los mismos.

Kawneer se reserva el derecho a cambiar el diseño sin previo aviso cuando lo considere necesario para mejorar los productos.

© 2015, Kawneer Company, Inc.